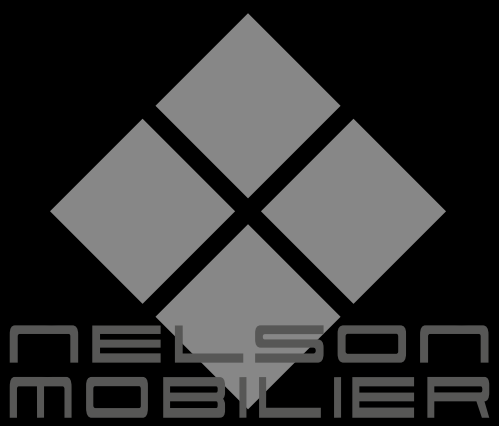
NELSON
MOBILIER

COLLECTION
2020|2021

01 COIFFEUSES POSTI LAVORO STYLING UNITS TOCADORES FRISIERPLÄTZE

02 HOMME UOMO MAN HOMBRE MANN

03 FAUTEUILS POLTRONE CHAIRS SILLONES STÜHLE

04 BACS DE LAVAGE LAVAGGI WASHUNITS LAVACABEZAS WASCHSESSEL

05 ACCUEIL RECEPTIONS RECEPTION DESKS RECEPCIONES THEKEN

06 CHAUFFEUSES DIVANI WAITING CHAIRS SILLONES DE ESPERA WARTESESSEL

07 CHARIOTS CARRELLI TROLLEYS CARROS SERVICEWAGEN

08 ESTHETIQUE ESTETICA AESTHETICS ESTÉTICA ÄSTHETIK

09 MEUBLES MOBILI FURNITURE MUEBLES MÖBEL

10 APPAREILS APPARECCHIATURE HOOD DRYERS APARATOS TROCKENHAUBEN

11 ACCESSOIRES ACCESSORI ACCESSORIES ACCESORIOS ZUBEHÖRTEILE

12 COLORIS COLORI COLORS COLORES FARBEN

01

COIFFEUSES
POSTI LAVORO
STYLING UNITS
TOCADORES
FRISIERPLÄTZE

iPURE / iPURE WOOD

IPURE / IPURE WOOD

FF 5400 P2 / FF 5450 P2

€ 3.980,00

- Coiffeuse centrale 2 places avec cadre blanc laqué ou stratifié Orme-Cannelle T11. 4 Prises électriques intégrées. Sans repose-pieds.
- Posto lavoro centrale (2 posti) con cornice laccata bianco lucido o Orme-Cannelle T11 completo di 4 prese elettriche. Senza poggiapiedi.
- Island 2 positions styling unit with a white lacquered or Orme-Cannelle T11 Frame. 4 integrated sockets. Footrests not included.
- Tocador central 2 puestos con contorno blanco lacado o Orme-Cannelle T11. 4 Enchufes incluidos. Reposapiés no incluido.
- Zentraler Frisiertisch 2 Plätze. Weißlackierter oder Orme-Cannelle T11 Rahmen mit 4 integrierten Steckdosen. Ohne Fußstütze.

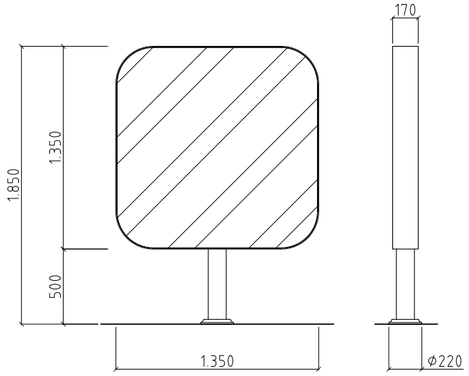

BLANC LAQUE

ORME CANNELLE

iPURE LED

iPURE WOOD LED

IPURE LED / IPURE WOOD LED

FF 5400 P2 LED / FF 5450 P2 LED

€ 4.800,00

- Coiffeuse centrale 2 places avec cadre blanc laqué ou stratifié Orme Cannelle T11. 4 Prises électriques intégrées et rétroéclairage LED. Sans repose-pieds.
- Posto lavoro centrale (2 posti) con cornice laccata bianco lucido o versione laminato effetto legno Olmo Cannella completo di 4 prese elettriche e illuminazione al LED. Senza poggiapiedi.
- Island 2 positions styling unit with a white lacquered or Orme-Cannelle T11 laminate Frame 4 integrated sockets and LED lighting. Footrests not included.
- Tocador central 2 puestos con marco blanco lacado o estratificado Orme-Cannelle T11. Con 4 enchufes y retroiluminación LED. Reposapiés no incluido.
- Zentraler Frisiertisch 2 Plätze. Weißlackierter oder Orme-Cannelle T11 Laminat Rahmen. Mit 4 integrierten Steckdosen und LED Beleuchtung. Ohne Fußstütze.

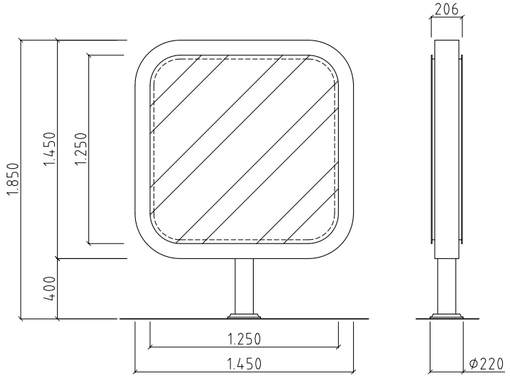

BLANC LAQUE

ORME CANNELLE

MAGNUM

MAGNUM NOIR
FF5500

€ 3.150,00

- Coiffeuse centrale 2 places avec contour et tablette en métal noir mat, équipée de 4 prises électriques. Sans repose-pieds.
- Posto di lavoro centrale doppio con ripiano in metallo opaco nero, completo di 4 prese elettriche. Senza poggiapiedi.
- Island 2 positions styling unit with edge and shelf in matte black. 4 Integrated sockets. Footrests not included.
- Tocador central doble con cantos y repisa de metal negro mate, con 4 enchufes. Sin reposapiés.
- Zentraler Frisiertisch 2 Plätze mit Außenkontur und Ablage aus schwarzem mattem Metal. Mit 4 Steckdosen. Ohne Fußstütze.

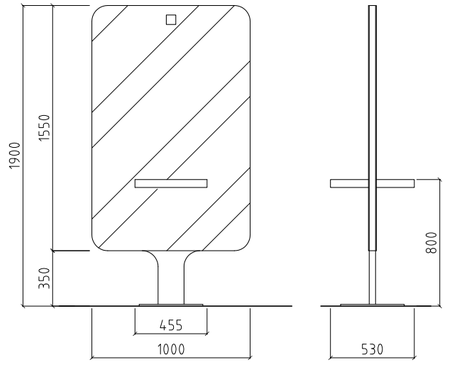

ORIGAMI

ORIGAMI BLANC 1P

FF 42001.B

€ 1.610,00

- Coiffeuse avec tablette en inox. Cadre en menuiserie avec finition en aluminium extrudé blanc brillant. Sans repose-pieds.
- Posto di lavoro con piano in acciaio inox. Cornice sagomata in alluminio finitura laccato bianco lucido. Senza poggiapiedi.
- Styling unit with stainless steel shelf. Frame in white shine aluminium. Footrests not included
- Tocador con repisa inox. Marco de carpintería con acabado de aluminio extruido blanco brillante. Reposapiés no incluido.
- Frisierplatz mit Ablage aus Edelstahl. Rahmen aus Aluminium mit strahlend weiss Beschichtung. Ohne Fußstütze.

ORIGAMI COLOR 1P

FF 42001.N

€ 2.090,00

- Coiffeuse avec tablette en inox. Cadre en menuiserie avec finition en aluminium extrudé. Coloris au choix (nous fournir le RAL). Sans repose-pieds.
- Posto di lavoro con piano in acciaio inox. Cornice sagomata in estruso di alluminio verniciatura colori RAL a scelta. Senza poggiapiedi.
- Styling unit with stainless steel shelf. Frame in aluminium. Color from your choice (RAL to be provided). Footrest not included.
- Tocador con repisa inox. Marco de carpintería con acabado de aluminio extruido. Color para elegir (facilitarnos el RAL). Reposapiés no incluido.
- Frisierplatz mit Ablage aus Edelstahl. Rahmen mit Aluminium Beschichtung. Farbe aus Ihrem Wahl (RAL mitgeben). Ohne Fußstütze.

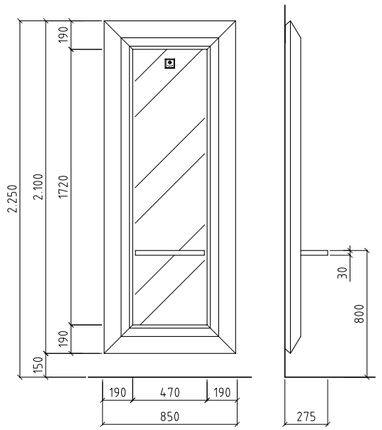

ORIGAMI 2P

ORIGAMI BLANC 2P
FF 42002.B

€ 3.690,00

- Coiffeuse murale 2 places avec tablette en inox. Cadre en menuiserie avec finition en aluminium extrudé blanc brillant. Sans repose-pieds.
- Posto di lavoro con piano in acciaio inox. Cornice sagomata in alluminio finitura laccato bianco lucido. Senza poggiapiedi.
- Styling unit with stainless steel shelf. White frame in aluminium. Footrests not included.
- Tocador mural 2 puestos con repisa inox. Marco de carpintería con acabado de aluminio extruido blanco. Reposapiés no incluido.
- Frisierplatz mit Ablage aus Edelstahl. Rahmen aus Aluminium mit strahlend weiss Beschichtung. Ohne Fußstütze.

ORIGAMI COLOR 2P
FF42002.N

€ 4.030,00

- Coiffeuse murale 2 places avec tablette en inox. Cadre en menuiserie avec finition en aluminium extrudé. Coloris au choix (nous fournir le RAL). Sans repose-pieds.
- Posto di lavoro con piano in acciaio inox. Cornice sagomata in estruso di alluminio verniciatura colori RAL a scelta. Senza poggiapiedi.
- Styling unit with stainless steel shelf. Frame in aluminium. Color from your choice (RAL to be provided). Footrests not included.
- Tocador mural 2 puestos con repisa inox. Marco de carpintería con acabado de aluminio extruido. Color para elegir (facilitarnos el RAL). Reposapiés no incluido.
- Frisierplatz mit Ablage aus Edelstahl. Rahmen aus Aluminium. Farbe aus Ihrem Wahl (RAL mitgeben). Ohne Fußstütze.

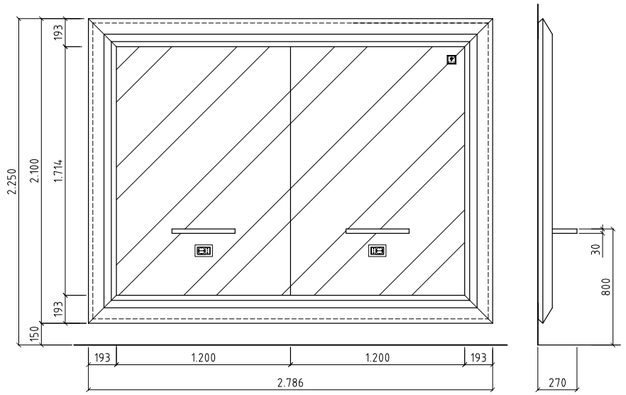

COLORIS AU CHOIX

DIAMANT

DIAMANT BLANC
FF 8000 — € 1.055,00

- Coiffeuse avec tablette Inox. Cadre en menuiserie revêtement PVC blanc satiné. Sans repose-pieds.
- Posto di lavoro con piano in acciaio inox. Cornice sagomata rivestita in PVC colore bianco satinato. Senza poggiapiedi
- Styling unit with stainless steel shelf. Frame with white PVC coating. Footrest not included.
- Tocador con repisa acero inox. Marco con recubrimiento PVC blanco. Reposapiés no incluido.
- Frisierplatz mit Ablage aus Edelstahl. Rahmen mit weißer PVC-Beschichtung. Ohne Fußstütze.

DIAMANT NOIR
FF 8100 — € 1.590,00

- Coiffeuse avec tablette Inox. Cadre en menuiserie laquée noir. Sans repose-pieds.
- Posto di lavoro con piano in acciaio inox. Cornice sagomata laccata colore nero. Senza poggiapiedi.
- Styling unit with stainless steel shelf. Black laquered frame. Footrest not included.
- Tocador con repisa acero inox. Marco de carpinteria lacado Negro. Reposapiés no incluido.
- Frisierplatz mit Ablage aus Edelstahl. Schwarzlackierter Rahmen. Ohne Fußstütze.

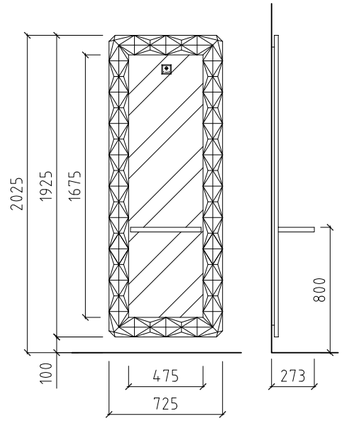

CROCODILE

CROCODILE XXL 120

FF 2100

€ 1.390,00

- Coiffeuse avec cadre en polystyrène moulé et revêtu d'une feuille décorative coloris or, effet crocodile. Sans tablette ni repose-pieds.
- Posto di lavoro senza ripiano. Cornice sagomata su PVC con decori colore ORO. Senza poggiapiedi.
- Styling unit with polystyrene molded frame covered with golden leaf, crododile effect, without shelf. No footrests.
- Tocador con marco de poliestireno moldeado con recubrimiento color oro, efecto cocodrilo. Sin repisa ni reposapiés.
- Frisiertisch mit gegossenem Polystyrol Rahmen von goldener Folie bedeckt, Krokodil Aspekt. Ohne Ablage oder Fußstütze.

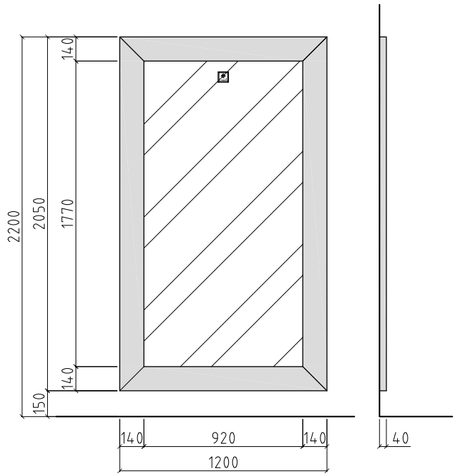

MAYA

MAYA FUMÉ
FF 1900

€ 940,00

- Coiffeuse avec tablette inox. Cadre en polystyrène moulé et revêtu d'une feuille décorative effet bois coloris "FUMÉ". Sans repose-pieds.
- Posto di lavoro con ripiano in acciaio inox.Cornice sagomata in PVC con venatura legno "FUMÉ". Senza poggiapiedi.
- Styling unit with stainless steel shelf. Frame in PVC coating FUMÉ "reproduction wood". Footrests not included.
- Tocador con repisa inox. Marco de poliestireno moldeado con recubrimiento color madera "FUMÉ". Sin reposapiés.
- Frisierplatz mit Ablage aus Edelstahl. Rahmen in PVC "FUMÉ" „Holz Nachahmung" Beschichtung. Ohne Fußstûtze.

MAYA NATURE
FF 1900

€ 940,00

- Coiffeuse avec tablette inox. Cadre en polystyrène moulé et revêtu d'une feuille décorative effet bois coloris "NATURE". Sans repose-pieds.
- Posto di lavoro con ripiano in acciaio inox. Cornice sagomata in PVC con venatura legno NATURE. Senza poggiapiedi.
- Styling unit with stainless steel shelf. Frame in PVC coating NATURE "reproduction wood". Footrests not included.
- Tocador con repisa inox. Marco de poliestireno moldeado con recubrimiento color madera "NATURE". Sin reposapiés.
- Frisierplatz mit Ablage aus Edelstahl. Rahmen in PVC "NATURE" „Holz Nachahmung" Beschichtung. Ohne Fußstûtze.

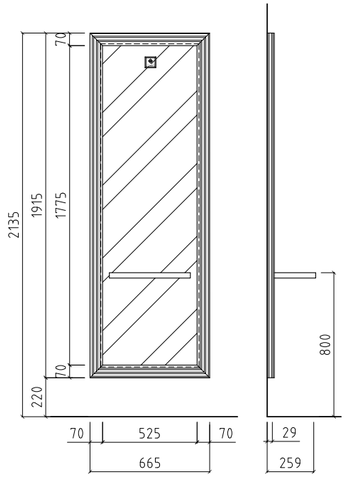

MAYA CUT

MAYA CUT FUMÉ
FF 1950 — € 890,00

- Coiffeuse avec tablette inox. Cadre en polystyrène moulé et revêtu d'une feuille décorative effet bois coloris "FUMÉ". Sans repose-pieds.
- Posto di lavoro con ripiano in acciaio inox.Cornice sagomata in PVC con venatura legno "FUMÉ". Senza poggiapiedi.
- Styling unit with stainless steel shelf. Frame in PVC coating FUMÉ "reproduction wood". Footrests not included.
- Tocador con repisa inox. Marco de poliestireno moldeado con recubrimiento color madera "FUMÉ". Sin reposapiés.
- Frisierplatz mit Ablage aus Edelstahl. Rahmen in PVC "FUMÉ" „Holz Nachahmung" Beschichtung. Ohne Fußstütze.

MAYA CUT NATURE
FF 1950 — € 890,00

- Coiffeuse avec tablette inox. Cadre en polystyrène moulé et revêtu d'une feuille décorative effet bois coloris "NATURE". Sans repose-pieds.
- Posto di lavoro con ripiano in acciaio inox. Cornice sagomata in PVC con venatura legno NATURE. Senza poggiapiedi.
- Styling unit with stainless steel shelf. Frame in PVC coating NATURE "reproduction wood". Footrests not included.
- Tocador con repisa inox. Marco de poliestireno moldeado con recubrimiento color madera "NATURE". Sin reposapiés.
- Frisierplatz mit Ablage aus Edelstahl. Rahmen in PVC "NATURE" „Holz Nachahmung" Beschichtung. Ohne Fußstütze.

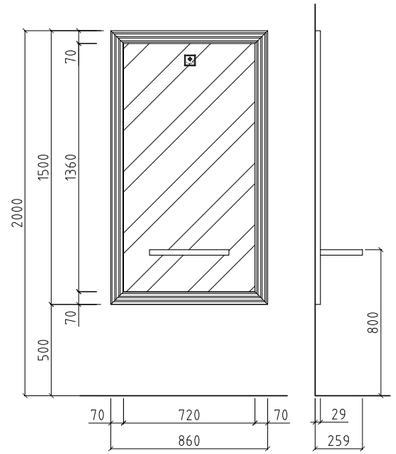

GRAPHIC

GRAPHIC ARGENT

FF 1300 — € 940,00

- Coiffeuse avec tablette en inox. Cadre en polystyrène moulé et revêtu d'une feuille décorative couleur argent. Sans repose-pieds.
- Posto di lavoro con ripiano in acciaio inox. Cornice sagomata in PVC con decori colore argento. Senza poggiapiedi.
- Styling unit with stainless steel shelf. Frame with Silver PVC coating. Footrest not included.
- Tocador con repisa inox. Marco de poliestireno moldeado con recubrimiento color plata. Sin reposapiés.
- Frisierplatz mit Ablage aus Edelstahl. Rahmen mit silberner PVC-Beschichtung. Ohne Fußstütze.

GRAPHIC NOIR

FF 1300 — € 940,00

- Coiffeuse avec tablette en inox. Cadre en polystyrène moulé et revêtu d'une feuille décorative de couleur noire. Sans repose-pieds.
- Posto di lavoro con ripiano in acciaio inox. Cornice sagomata in PVC con decori colore Nero. Senza poggiapiedi.
- Styling unit with stainless steel shelf. Frame with black PVC coating. Footrest not included.
- Tocador con repisa inox. Marco de poliestireno moldeado con recubrimiento color negro. Sin reposapiés.
- Frisierplatz mit Ablage aus Edelstahl. Rahmen mit schwarzer PVC-Beschichtung. Ohne Fußstütze.

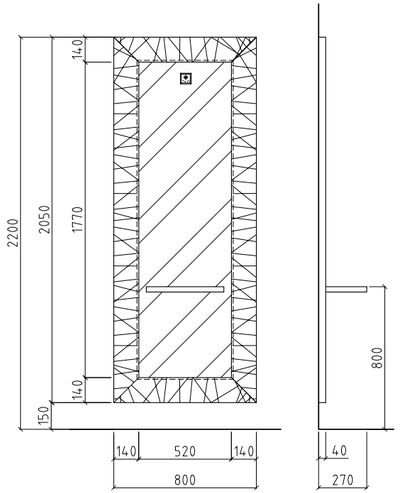

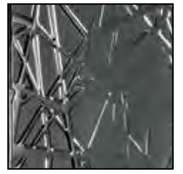

GRAPHIC CUT

GRAPHIC "CUT" ARGENT
FF 1350 — € 890,00

- Coiffeuse avec tablette en inox. Cadre en polystyrène moulé et revêtu d'une feuille décorative couleur argent. Miroir plus court. Sans repose-pieds.
- Posto di lavoro con ripiano in acciaio inox. Cornice sagomata in PVC con decori colore Argento. Specchio corto. Senza poggiapiedi.
- Styling unit with stainless steel shelf. Frame with silver PVC coating. Shorter mirror. Footrest not included.
- Tocador con repisa inox. Marco de poliestireno moldeado con recubrimiento color plata. Espejo más corto. Sin reposapiés.
- Frisierplatz mit Ablage aus Edelstahl. Rahmen mit silberner PVC-Beschichtung. Kleiner Spiegel. Ohne Fußstütze.

GRAPHIC "CUT" NOIR
FF 1350 — € 890,00

- Coiffeuse avec tablette en inox. Cadre en polystyrène moulé et revêtu d'une feuille décorative de couleur noire. Miroir plus court. Sans repose-pieds.
- Posto di lavoro con ripiano in acciaio inox. Cornice sagomata in PVC con decori colore nero. Specchio corto. Senza poggiapiedi.
- Styling unit with stainless steel shelf. Frame with black PVC coating. Shorter mirror. Footrest not included.
- Tocador con repisa inox. Marco de poliestireno moldeado con recubrimiento color negro. Espejo más corto. Sin reposapiés.
- Frisierplatz mit Ablage aus Edelstahl. Rahmen mit einer schwarzen PVC-Beschichtung. Kleiner Spiegel. Ohne Fußstütze.

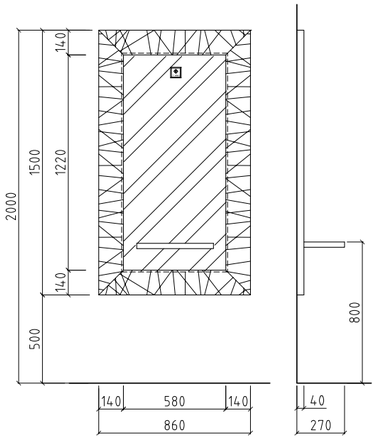

SILVER

GOLD

SILVER
FF 1210

€ 940,00

- Coiffeuse avec tablette en inox. Cadre en polystyrène moulé et revêtu d'une feuille décorative couleur argent. Sans repose-pieds.
- Posto di lavoro con ripiano in acciaio inox. Cornice sagomata in PVC colore argento. Senza poggiapiedi.
- Styling unit with stainless steel shelf. Frame with Silver PVC coating. Footrest not included.
- Tocador con repisa acero inox. Marco con recubrimiento PVC color plata. Sin reposapiés.
- Frisierplatz mit Ablage aus Edelstahl. Rahmen mit silbener PVC-Beschichtung. Ohne Fußstütze.

GOLD
FF 1200

€ 940,00

- Coiffeuse avec tablette en inox. Cadre en polystyrène moulé et revêtu d'une feuille décorative couleur or. Sans repose-pieds.
- Posto di lavoro con ripiano in acciaio inox. Cornice sagomata in PVC colore Oro. Senza poggiapiedi.
- Styling unit with stainless steel shelf. Frame with Golden PVC coating. Footrest not included.
- Tocador con repisa acero inox. Marco con recubrimiento PVC color Oro. Sin reposapiés.
- Frisierplatz mit Ablage aus Edelstahl. Rahmen mit goldener PVC-Beschichtung. Ohne Fußstütze.

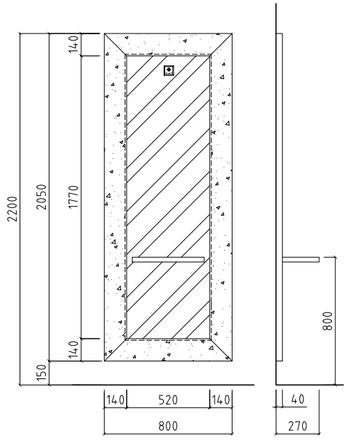

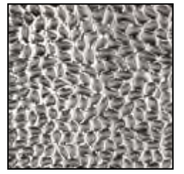

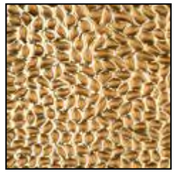

SILVER CUT

GOLD CUT

SILVER "CUT"
FF 1250 — € 890,00

- Coiffeuse avec tablette en inox. Cadre en polystyrène moulé et revêtu d'une feuille décorative couleur argent. Miroir plus court. Sans repose-pieds.
- Posto di lavoro con ripiano in acciaio inox. Cornice sagomata in PVC con decori colore Argento. Specchio corto. Senza poggiapiedi.
- Styling unit with stainless steel shelf. Frame with Silver PVC coating. Footrest not included.
- Tocador con repisa acero inox. Marco de carpintería con recubrimiento PVC color plata. Espejo más corto. Sin reposapiés.
- Frisierplatz mit Ablage aus Edelstahl. Rahmen mit silbener PVC-Beschichtung. Ohne Fußstütze.

GOLD "CUT"
FF 1240 — € 890,00

- Coiffeuse avec tablette en inox. Cadre en polystyrène moulé et revêtu d'une feuille décorative couleur or. Miroir plus court. Sans repose-pieds.
- Posto di lavoro con ripiano in acciaio inox. Cornice sagomata in PVC con decori colore Oro. Specchio corto. Senza poggiapiedi.
- Styling unit with stainless steel shelf. Frame with Golden PVC coating. Footrest not included.
- Tocador con repisa acero inox. Marco de carpintería con recubrimiento PVC color oro. Espejo más corto. Sin reposapiés.
- Frisierplatz mit Ablage aus Edelstahl. Rahmen mit goldener PVC-Beschichtung. Ohne Fußstütze.

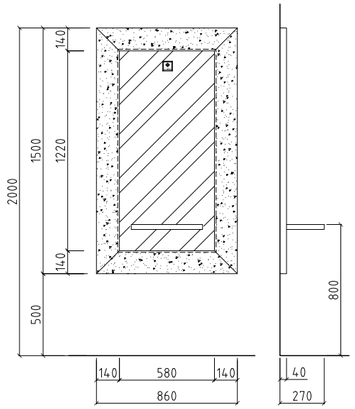

iSTATION

ISTATION
FF 1400 — € 1.040,00

- Coiffeuse avec tablette en aluminium poli ou laqué blanc. Cadre en acrylique blanc ou noir. Sans repose-pieds.
- Posto di lavoro in vetro con ripiano in alluminio lucidato o laccato bianco. Cornice perimetrale in acrilico bianco o nero. Senza poggiapiedi.
- Styling unit with polished or white lacquered aluminium shelf. White or black acrylic frame. Footrests not included.
- Tocador con repisa de aluminio pulido o lacado blanco. Marco de acrilico Negro o Blanco. Sin reposapiés.
- Frisierplatz mit Ablage aus poliertem oder weißlackiertem Aluminium. Rahmen aus schwarzem oder weißem Acryl. Ohne Fußstütze.

ISTATION LIGHT
FF 1600 — € 1.870,00

- Coiffeuse avec tablette en aluminium poli ou laqué blanc. Cadre en plexiglass opale rétro-éclairé. Sans repose-pieds.
- Posto di lavoro in vetro ripiano in alluminio lucidato o laccato bianco. Cornice perimetrale in plexiglas opalino completo di illuminazione interna. Senza poggiapiedi.
- Styling unit with polished or white lackered aluminium shelf. With lightened white plexiglass frame. Footrest not included.
- Tocador con repisa de aluminio pulido o lacado blanco. Marco de metacrilato opalino iluminado. Sin reposapiés.
- Frisierplatz mit Ablage aus poliertem oder weißlackiertem Aluminium. Rahmen aus weißem Plexiglas mit Beleuchtung. Ohne Fußstütze.

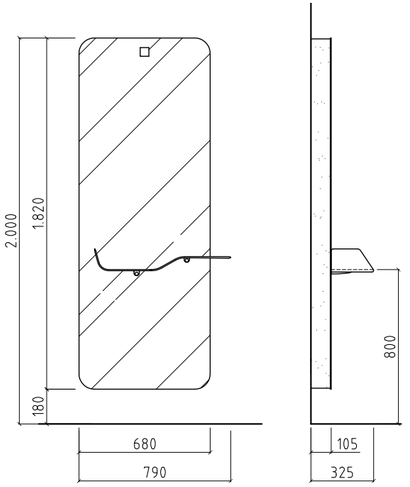

iTABLE

ITABLE
FF 1700

€ 1.340,00

- Coiffeuse murale avec tablette coloris blanc mat T41, pieds et chants coloris Orme - Cannelle T11. Chants du miroir coloris Orme - Cannelle T11. Sans repose-pieds.
- Posto di lavoro con piano bianco. Piedi e bordi in Orme - Cannelle. Senza poggiapiedi.
- Styling unit wall position with matte white color shelf, edges Orme-Cannelle. Edge of the mirror Orme-Cannelle. Footrests not included.
- Tocador con repisa blanco mate T41, pies y cantos Orme - Cannelle T11. Contorno del espejo Orme - Cannelle T11. Sin reposapiés.
- Wand-Frisiertisch mit matter weißer Ablage, Seiten und Füße Orme-Cannelle T11. Seiten des Spiegels Orme-Cannelle T11. Ohne Fußstütze.

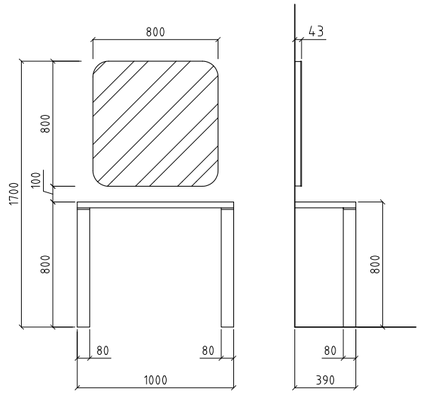

iTABLE MURALE 2P

ITABLE MURALE 2P

FF1700 P2M

€ 2.290,00

- Coiffeuse murale 2 places. Stratifié Blanc T41 (mat) et chants Orme –Cannelle T11. 4 prises électriques intégrées. Sans repose-pieds.
- Posto di lavoro parete 2 posti. Struttura piano in nobilitato bianco opaco e bordi in finitura ORME CANNELLE. Completo di 4 prese elettriche.Senza poggiapiedi
- Styling unit 2 places wall position. Laminate color White T41 and edges Orme-Cannelle T11. 4 integrated sockets. Footrests not included.
- Tocador 2 puestos. Estratificado Blanc T41 y cantos Orme-Cannelle T11. 4 tomas integradas. Sin reposapiés.
- Wand-Frisiertisch 2 Plätze. Weiße Laminatsfarbe T41 und Seiten Orme-Cannelle T11. 4 integrierten Steckdosen. Ohne Fußstütze.

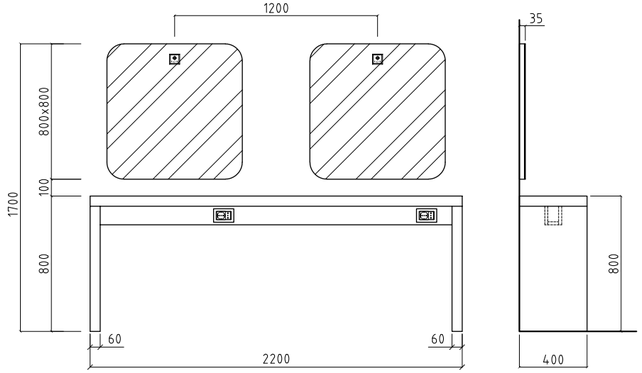

iTABLE CENTRALE

ITABLE 4P CENTRALE
FF 1700 P4

€ 2.595,00

- Coiffeuse centrale 4 places avec tablette coloris Blanc T41 mat, chants Orme - Cannelle T11. 8 Prises électriques intégrées. Sans repose-pieds.
- Posto lavoro centrale 4 posti con piano bianco e bordi Orme - Cannelle, con 8 prese elettriche. Senza poggiapiedi.
- Island 4 positions styling unit with a white shelf and edges Orme-Cannelle. 8 Sockets integrated. Footrests not included.
- Tocador central 4 puestos con marco blanco mate T41 y cantos Orme-Cannelle T11. 8 Enchufes incluidos. Sin reposapiés.
- Zentraler Frisiertisch 4 Plätze mit weißer Ablage und Seiten Orme-Cannelle T11. 8 Integrierten Steckdosen. Ohne Fußstütze.

ITABLE 2P CENTRALE
FF1700 P2C

€ 1.890,00

- Coiffeuse centrale 2 places. Stratifié Blanc T41 (mat) et champs Orme –Cannelle T11. 4 prises électriques intégrées. Sans repose-pieds.
- Posto di lavoro centrale 2 posti. Struttura piano in nobilitato bianco opaco e bordi in finitura ORME CANNELLE. Completo di 4 prese elettriche. Senza poggiapiedi.
- Island 2 positions styling unit. Laminate color White T41 and edges Orme-Cannelle T11. 4 integrated sockets. Footrests not included.
- Tocador central 2 puestos. Estratificado Blanc T41 y cantos Orme-Cannelle T11. 4 tomas integradas. Sin reposapiés.
- Zentraler Frisiertisch 2 Plätze. Weiße Laminatsfarbe T41 und Seiten Orme-Cannelle T11. 4 integrierten Steckdosen. Ohne Fußstütze.

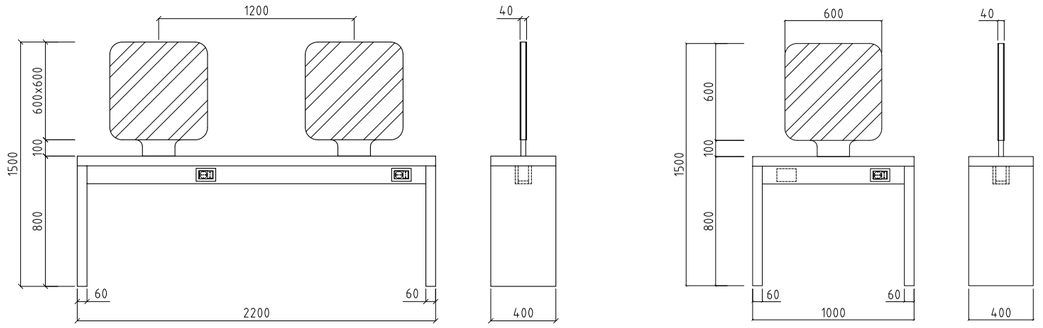

KRYSTALIK II 4P

KRYSTALIK II 4P

FF 6120

€ 3.750,00

- Coiffeuse centrale 4 places. Stratifié au choix dans notre gamme. 4 porte-séchoirs. Sans repose-pieds.
- Posto di lavoro centrale 4 posti. Disponibile in tutte le versioni della nostra gamma. Con 4 portaphon. Senza poggiapiedi.
- Island 4 positions styling unit. In all laminate colors from our range. 4 hairdryer holders in polished aluminium (UK sockets available upon request). Footrests not included.
- Tocador 4 puestos. Estratificado a escoger en nuestra gama. 4 porta-secadores. Sin reposapiés.
- Zentraler Frisiertisch 4 Plätze. Alle Laminatsfarben unserer Musterpalette. Poliertem Aluminium und 4 integrierten Steckdosen. Ohne Fußstütze.

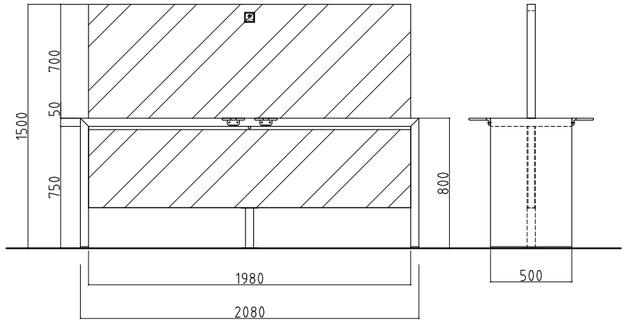

KRYSTAL CENTRALE

KRYSTAL CENTRALE 2P

FF 7000 P2

€ 1.890,00

- Coiffeuse centrale 2 places. Stratifié au choix dans notre gamme. 2 porte-séchoirs. Panneaux de séparation en plexiglas opale. Sans repose-pieds.
- Posto di lavoro 2 posti. Disponibile in tutte le versioni della nostra gamma. Con 2 portaphon. Senza poggiapiedi.
- Island 2 positions styling unit. In all laminate colors from our range. With 2 hair dryer holders in polished aluminium. With white plexiglas pannel. Footrests not included.
- Tocador central 2 puestos. Estratificado a escoger en nuestra gama. 2 porta-secadores. Separarador de metacrilato. Sin reposapiés.
- Zentraler Frisiertisch 2 Plätze. Alle Laminatsfarben unserer Musterpalette. Mit 2 Fönhaltern aus poliertem Aluminium. Zwischenplatte aus weißem Plexiglas. Ohne Fußstütze.

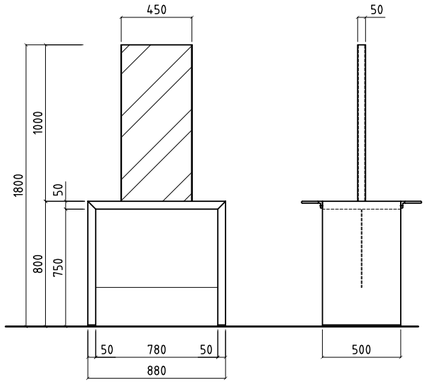

KRYSTAL CENTRALE 4P

FF 7000 P4

€ 2.990,00

- Coiffeuse centrale 4 places. Stratifié au choix dans notre gamme. Colonne acier Inox, panneaux de séparation en plexiglas opale. 4 porte-séchoirs et 4 prises. Sans repose-pieds.
- Posto di lavoro 4 posti. Disponibile in tutte le versioni della nostra gamma. Con 4 portaphon e 4 prese. Senza poggiapiedi.
- Island 4 positions styling unit. In all laminate colors from our range. Columns in stainless steel with 4 integrated sockets and 4 hair dryer holders in polished aluminium (UK sockets available upon request). With white plexiglas pannel. Footrests not included.
- Tocador central 4 puestos. Estratificado a escoger en nuestra gama. Columna de acero inoxidable con 4 enchufes, separarador de metacrilato, 4 porta-secadores. Sin reposapiés.
- Zentraler Frisiertisch 4 Plätze. Alle Laminatsfarben unserer Musterpalette. Säulen aus Edelstahl mit 4 integrierten Steckdosen. Mit 4 Fönhaltern aus poliertem Aluminium. Zwischenplatte aus weißem Plexiglas. Ohne Fußstütze.

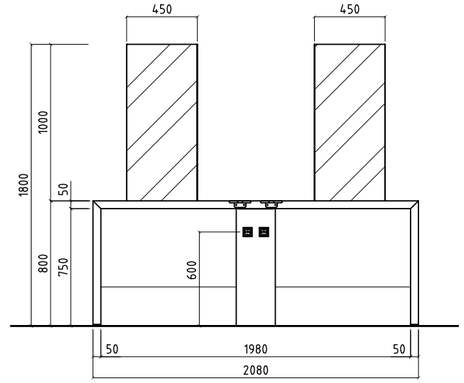

KRYSTAL MURALE

KRYSTAL MURALE 1P

FF 7100 P1 — € 1.695,00

- Coiffeuse murale 1 place. Stratifié au choix dans notre gamme. 1 porte-séchoir. Sans repose-pieds.
- Posto di lavoro. Disponibile in tutte le versioni della nostra gamma. Con portaphon. Senza pannelo plexi. Senza poggiapiedi.
- Styling unit single wall position. In all laminate colors from our range. With 1 hair dryer holder in polished aluminium. Footrest not included.
- Tocador mural 1 puesto. Estratificado a escoger en nuestra gama. 1 porta-secador. Sin reposapiés.
- Wand-Frisiertisch 1 Platz. Alle Laminatsfarben unserer Musterpalette. Mit 1 Fönhalter aus poliertem Aluminium. Ohne Fußstütze.

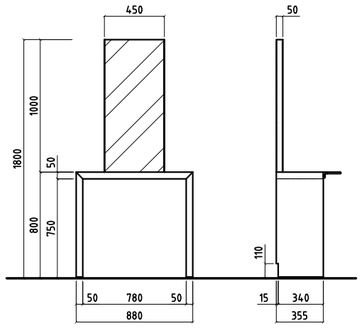

KRYSTAL MURALE 2P

FF 7100 P2 — € 2.480,00

- Coiffeuse murale 2 places. Stratifié au choix dans notre gamme. Colonne acier Inox, 2 porte-séchoirs et 2 prises. Sans repose-pieds.
- Posto di lavoro murale 2 posti. Disponibile in tutte le versioni della nostra gamma. Con 2 portaphon e 2 prese. Senza pannello plexi. Senza poggiapiedi.
- Styling unit 2 places wall position. In all laminate colors from our range. Column in stainless steel with 2 integrated sockets and 2 hair dryer holders in polished aluminium. (UK sockets available upon request). Footrests not included.
- Tocador mural 2 puestos. Estratificado a escoger en nuestra gama. Columna de acero inoxidable con 2 enchufes y 2 porta-secadores. Sin reposapiés.
- Wand-Frisiertisch 2 Plätze. Alle Laminatsfarben unserer Musterpalette. Säule aus Edelstahl mit 2 integrierten Steckdosen. Mit 2 Fönhaltern aus poliertem Aluminium. Ohne Fußstütze.

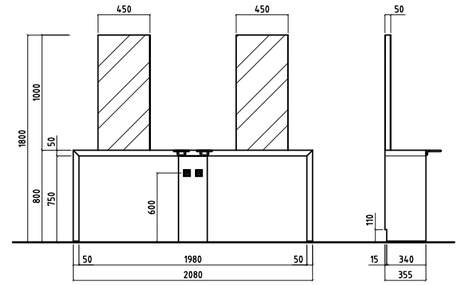

KRYSTAL MURALE 3P

FF 7100 P3 — € 3.250,00

- Coiffeuse murale 3 places. Stratifié au choix dans notre gamme. Colonnes acier Inox, 4 porte-séchoirs et 4 prises. Sans repose-pieds.
- Posto di lavoro murale 3 posti. Disponibile in tutte le versioni della nostra gamma. Con 4 portaphon e 4 prese. Senza pannello plexi. Senza poggiapiedi.
- Styling unit 3 places wall position. In all laminate colors from our range. Columns in stainless steel with 4 integrated sockets and 4 hair dryer holders in polished aluminium. (UK sockets available upon request). Footrests not included.
- Tocador mural 3 puestos. Estratificado a escoger en nuestra gama. Columnas de acero inoxidable con 4 enchufes y 4 porta-secadores. Sin reposapiés.
- Wand-Frisiertisch 3 Plätze. Alle Laminatsfarben unserer Musterpalette. Säulen aus Edelstahl mit 4 integrierten Steckdosen. Mit 4 Fönhaltern aus poliertem Aluminium. Ohne Fußstütze.

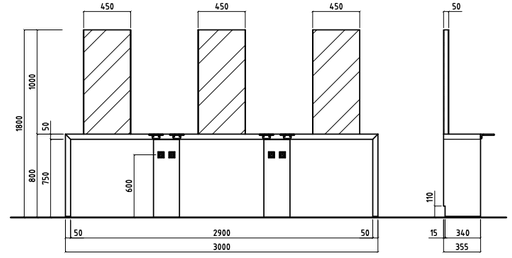

TEXTURE

TEXTURE
FF 1230

€ 870,00

- Coiffeuse avec tablette inox ou idem cadre . Cadre en menuiserie MDF revêtement PVC noir à fines rayures argentées. Sans repose-pieds.
- Posto di lavoro con piano in acciaio inox o come cornice. Oppure rivestito in PVC come cornice. Cornice sagomata rivestita in PVC colore nero con righe argento. Senza poggiapiedi.
- Styling unit with stainless steel shelf or shelf with the same color as the frame. Frame in MDF, black with silver stripes PVC coating. Footrest not included.
- Tocador con repisa acero inox o como el marco. Marco de carpintería MDF con recubrimiento PVC color negro, con rayas delgadas color plata. Sin reposapiés.
- Frisierplatz mit Ablage aus Edelstahl oder Ablage in schwarz mit Streifen auf dem Rahmen. Rahmen aus MDF, Schwarz mit Streifen. Ohne Fußstütze.

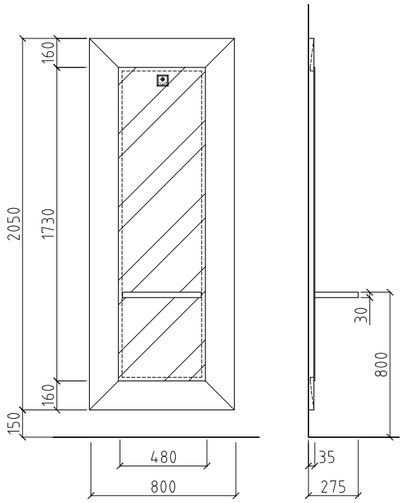

FRAME 1958

FRAME 1958
FF 1958

€ 930,00

- Coiffeuse avec structure du cadre et de la tablette en métal epoxy noir mat. Façade inférieure et tablette en stratifié coloris Laiton satiné.
- Posto di lavoro con struttura perimetrale in metallo verniciata colore nero opaco. Piano e pannello frontale inferiore in laminato finitura ottone satinato. Completo di poggiapiedi.
- Styling unit with frame's and shelf's structure in matt black painted metal. Lower part bottom and shelf in "satin brass" laminate finishing.
- Tocador con marco y contorno de la repisa de metal epoxy negro mate. Fachada inferior y repisa estratificadas color latón satinado.
- Frisierplatz mit Rahmen Ablagestruktur und Ablage aus glanzlosem schwarzem lackiertem Metall. Unterseite und Ablage aus "Satin Brass" Laminatbeschichtung.

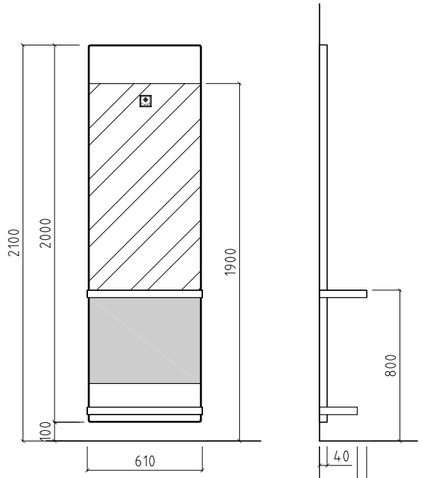

PERFORM ELITE

PERFORM ELITE PLUS

PERFORM ELITE
FF 3910 — € 920,00

- Coiffeuse avec tablette en aluminium poli. Repose-pieds en inox intégré. Partie inférieure en stratifié Noir Luxe T15 ou Blanc Luxe T31.
- Posto di lavoro con ripiano in alluminio lucidato. Poggiapiedi cromato lucido. Parte inferiore in laminato Noir Luxe T15 o Blanc Luxe T31.
- Styling unit with polished aluminium shelf. Integrated footrest in stainless steel. Lower part in laminate Noir Luxe T15 or Blanc Luxe T31.
- Tocador con repisa de aluminio pulido. Reposapiés de acero inoxidable integrado. Parte inferior en Noir Luxe T15 o Blanc Luxe T31.
- Frisierplatz mit Ablage aus poliertem Aluminium. Integrierte Fußstütze aus Edelstahl. Unterteil aus Laminat Noir Luxe T15 oder Blanc Luxe T31.

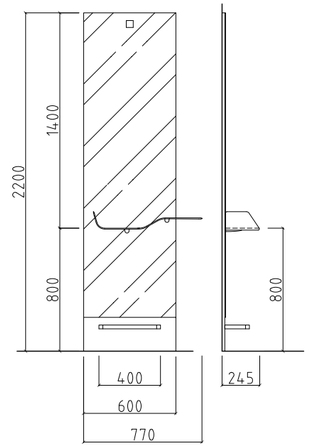

SUPPLÉMENT PERFORM PLUS
SPLUS 39 — € 350,00

- Supplément pour 6 étagères de rangement à l'arrière (3 de chaque côte) et une prise électrique.
- Supplemento per 6 ripiani nel retro e una presa elettrica.
- Supplement for 6 back integrated shelves and a socket.
- Cargo adicional por 6 estantes traseros (3 de cada lado) y un enchufe.
- Aufpreis für 6 hintere Regale und eine Steckdose.

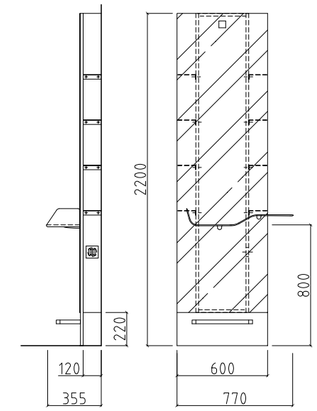

SUPPLEMENT PERFORM LED

SUPPLÉMENT PERFORM LED
SLED 39

€ 520,00

- Supplément pour éclairage LED.
- Supplemento per illuminazione LED.
- Extra charge for LED lighting.
- Cargo adicional por iluminación LED.
- Aufpreis für LED Beleuchtung.

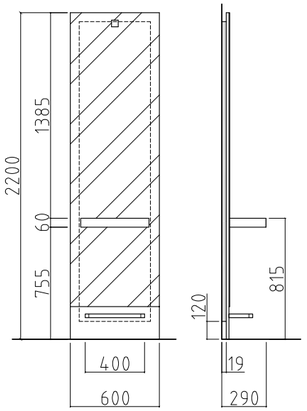

PERFORM ALLUSION

PERFORM ALLUSION CUT

PERFORM ALLUSION
FF 3900 — € 960,00

- Coiffeuse avec tablette en inox. Repose-pieds en inox intégré. Partie inférieure en stratifié Noir Luxe T15 ou Blanc Luxe T31.
- Posti lavoro con ripiano in acciaio inox. Poggiapiedi cromato lucido. Parte inferiore in laminato Noir Luxe T15 o Blanc Luxe T31.
- Styling unit with stainless steel shelf. Integrated footrest in stainless steel. Lower part in laminate Noir Luxe T15 or Blanc Luxe T31.
- Tocador con repisa de acero inoxidable. Reposapiés de acero inoxidable integrado. Parte inferior en Noir Luxe T15 o Blanc Luxe T31.
- Frisierplatz mit Ablage aus Edelstahl. Integrierte Fußstütze aus Edelstahl. Unterteil aus Laminat Noir Luxe T15 oder Blanc Luxe T31.

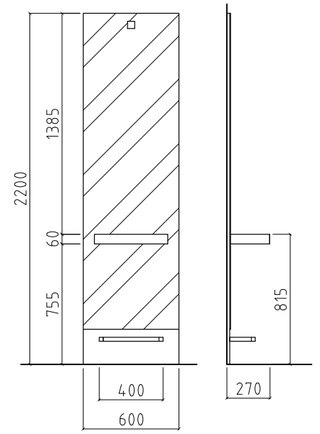

PERFORM ALLUSION CUT
FF 3960 — € 895,00

- Coiffeuse avec tablette inox. Repose-pieds en inox intégré. Partie inférieure en stratifié noir luxe T15 ou blanc luxe T31. Miroir plus court.
- Posto lavoro con ripiano in acciaio inox. Poggiapiedi cromato lucido. Parte inferiore in laminato Noir T42 o Bianco Luxe T31. Specchio corto.
- Styling unit with stainless steel shelf. Integrated footrest in stainless steel. Lower part in laminate Noir Luxe T15 or Blanc Luxe T31. Shorter mirror.
- Tocador con repisa de acero inox. Reposapiés de acero inox. Parte inferior de estratificado color negro NOIR LUXE TT15 o blanco BLANC LUXE T31. Espejo más corto.
- Frisierplatz mit Ablage aus poliertem Aluminium. Integrierte Fußstütze aus Edelstahl. Unterteil aus Laminat Noir Luxe T15 oder Blanc Luxe T31. Kleiner Spiegel.

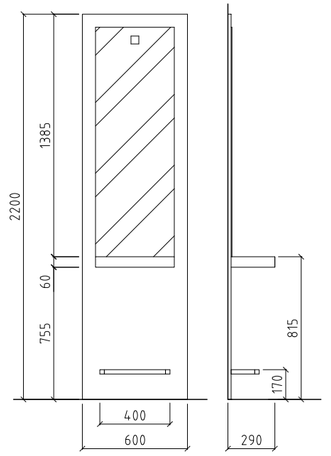

SPEKY

SPEKY DOUBLE

SPEKY
FF 3600

€ 630,00

- Coiffeuse avec tablette Inox. Sans repose-pieds.
- Posto di lavoro a parete con ripiano in acciaio inox. Senza poggiapiedi.
- Styling unit with stainless steel shelf. Footrest not included.
- Tocador con repisa de acero inoxidable. Sin reposapiés.
- Frisierplatz mit Ablage aus Edelstahl. Ohne Fußstütze.

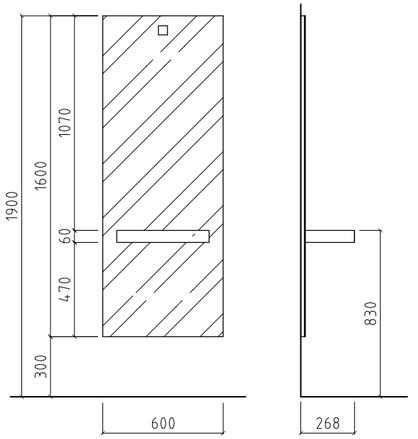

SPEKY DOUBLE
FF 3620

€ 1.990,00

- Coiffeuse centrale 2 places avec tablette Inox. 3+3 étagères de rangement de chaque côte, 2 prises et 2 support-séchoirs. Sans repose-pieds.
- Posto lavoro doppio con ripiano in acciaio inox. 3+3 ripiani portaprodotti, 2 portaphon e 2 prese. Senza poggiapiedi.
- Double styling unit with stainless steel shelf. With 3+3 back shelves for storage. 2 sockets and 2 hairdryer holders (UK socket available upon request). Footrests not included.
- Tocador central 2 puestos con repisa de acero inoxidable. 3+3 estantes traseros de cada lado, 2 porta secadores y 2 enchufes. Sin reposapiés.
- Doppelfrisierplatz mit Ablage aus Edelstahl. Mit 3+3 Regalen an der Seite, 2 Steckdosen und 2 Fönhaltern. Ohne Fußstütze.

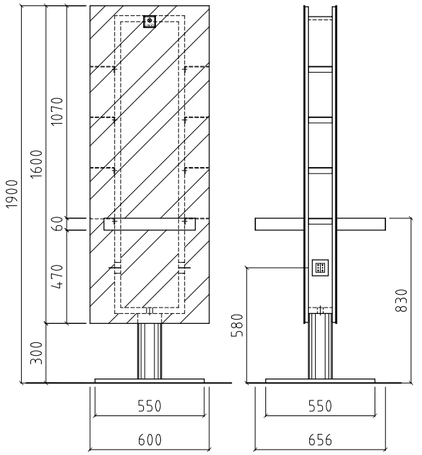

ALLUSION

ALLUSION DOUBLE

ALLUSION
FF 5100 — € 1.860,00

- Coiffeuse avec miroir rétro-éclairé et 2 étagères pour présentation produits à gauche. 3 étagères de rangement, une prise et un support séchoir à droite. Tablette inox. Sans repose-pieds.
- Posto lavoro con specchio retroilluminato e 2 ripiani per l'esposizione prodotti. 3 ripiani portaprodotti, una presa e un portaphon nel retro. Ripiano inox. Senza poggiapiedi.
- Styling-unit with back lightened mirror and 2 shelves for products display. With 3 back integrated shelves for storage, 1 hairdryer holder and 1 socket (UK socket available upon request). Stainless steel shelf. Footrest not included.
- Tocador iluminado por detrás, 2 estantes para presentación de productos a la izquierda. 2 estantes de arreglo, 1 porta secador y 1 enchufe a la dorecha. Repisa inox. Sin reposapiés.
- Frisierplatz mit Rückbeleuchtung. 2 Verkaufsregale für Produkte auf der Rückseite. Inkl. 3 hinteren Regalen, 1 Steckdose und 1 Fönhalter. Ablage aus Edelstahl. Ohne Fußstütze.

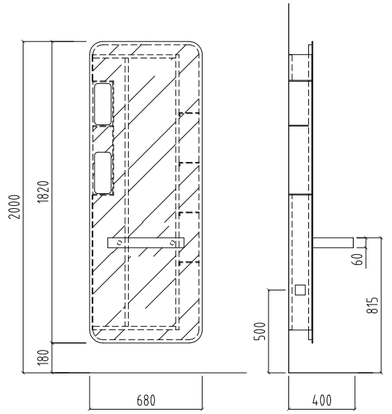

ALLUSION DOUBLE
FF 5200 — € 3.280,00

- Coiffeuse double avec miroir rétro-éclairé et 2 étagères pour présentation produits à gauche. 3 étagères de rangement, 2 prises et 2 support-séchoirs à droite. Tablette inox. Sans repose-pieds.
- Posto lavoro doppio con specchio retroilluminato e 2 ripiani per l'esposizione prodotti. 3 ripiani portaprodotti, 2 portaphon e 2 prese nel retro. Ripiano inox. Senza poggiapiedi.
- Double styling unit with back lightened mirrors and 2 shelves for products display. With 3 back shelves for storage, 2 sockets and 2 hairdryer holders (UK socket available upon request). Stainless steel shelf. Footrests not included.
- Tocador doble iluminado por detrás, 2 estantes para presentación de productos a la izquierda. 3 estantes 2 porta secadores y 2 enchufes de arreglo a la derecha. Repisa inox. Sin reposapiés.
- Doppelfrisierplatz mit Rückbeleuchtung. 2 Verkaufsregale für Produkte auf der Rückseite. Inkl. 3 hinteren Regalen, 2 Steckdosen und 2 Fönhaltern. Ablage aus Edelstahl. Ohne Fußstütze.

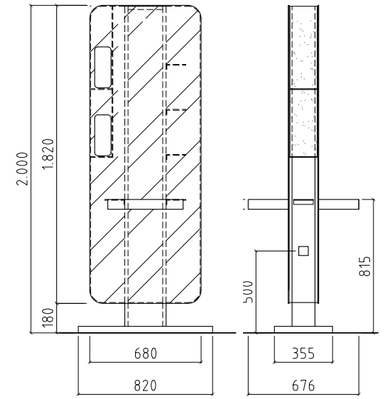

KRYS BAR

KRYS BAR
FF 7200

€ 3.900,00

- Bar à couleurs en stratifié Noir Luxe T15 avec deux miroirs rabattables et repose-pied en inox.
- Postazione consulenza in acrilico nero lucido con 2 specchi ribaltabili e poggiapiedi in metallo cromato lucido.
- Color bar in laminate Noir Luxe T15 with 2 folding mirrors and stainless steel footrest.
- Bar para coloración estratificado Noir Luxe T15. Con 2 espejos abatibles y apoyapies inox.
- Beratungstisch in Laminat Noir Luxe T15 mit 2 klappbaren Spiegeln. Inkl Fußstützen.

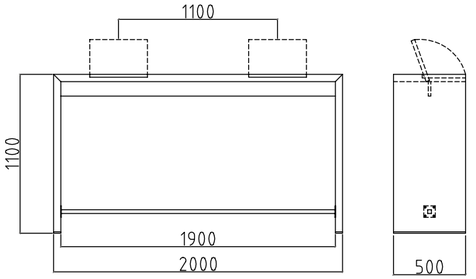

ROLLER II

ROLLER II
FF ROLLER

€ 1.020,00

- Coiffeuse école double avec 2 porte étaux, 2 prises électriques et roulettes blocables. Tablettes stratifiées au choix dans notre gamme.
- Posto lavoro doppio per scuole con 2 porta testine, 2 prese elettriche e rotelle con blocco. Pianetti in laminato. Disponibile in tutte le versioni della nostra gamma.
- 2 places island styling unit for schools. With 2 wig head clamps, 2 sockets, rubber castors with brake.(UK socket available upon request) Laminate shelves in all colors from our range.
- Tocador doble para escuelas con 2 porta tornos, 2 enchufes y ruedas bloqueables. Repisas estratificadas. Color a escoger en nuestra gama.
- Doppelfrisierplatz für Schule. Inkl. 2 Klemmehalter und 2 Steckdosen, Gummirollen mit Bremsen. Ablage aus Laminat unserer Musterpalette

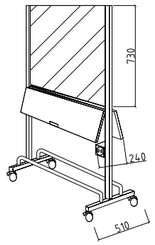

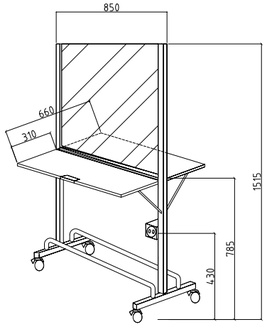

02

HOMME

UOMO

MAN

HOMBRE

MANN

MENSPACE
AVEC CUVETTE

MENSPACE AVEC CUVETTE
FF7510

€ 2.690,00

- Coiffeuse homme avec plan de travail hydrofuge Noir (fullcolor uniquement), miroir décoré, cuvette céramique, meuble avec tiroirs. 2 Prises électriques comprises. Uniquement en stratifié Orme Cannelle T11.
- Postazione da lavoro per uomo completa di specchio decorato, lavabo in ceramica personalizzato e mobiletti con cassetti. 2 Prese elettriche comprese. Solamente in Orme Cannelle.
- Styling unit for men, decorated mirror, integrated bowl and cabinet with drawers. 2 Integrated plugs. Orme Cannelle only.
- Tocador para hombre, espejo decorado, cubeta de cerámica integrada y mueble con cajones. 2 enchufes eléctricos incluidos. Orme Cannelle T11 solamente.
- Barbierplatz mit Keramikbecken. Dekorierter Spiegel. Möbel mit Schubladen mit 2 integrierten Steckdosen. Nur Orme Cannelle.

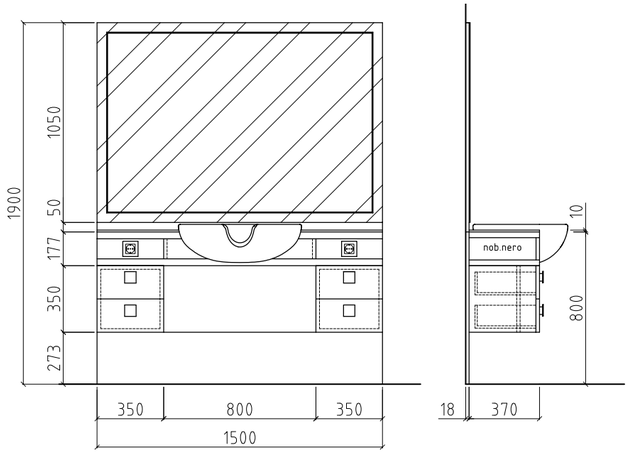

MENSPACE
SANS CUVETTE

MENSPACE SANS CUVETTE
FF7500

€ 1.990,00

- Coiffeuse homme, miroir décoré et meuble avec tiroirs. 2 prises électriques comprises. Uniquement en stratifié Orme Cannelle T11.
- Postazione da lavoro per uomo completa di specchio decorato e mobiletti con cassetti. 2 Prese elettriche comprese. Solamente in Orme Cannelle.
- Styling unit for men, decorated mirror and cabinet with drawers. 2 Integrated plugs. Orme Cannelle only.
- Tocador para hombre, espejo decorado y mueble con cajones. 2 Enchufes eléctricos incluidos. Orme Cannelle T11 solamente.
- Barbierplatz. Dekorierter Spiegel. Möbel mit Schubladen mit integrierten Steckdosen. Nur Orme Cannelle.

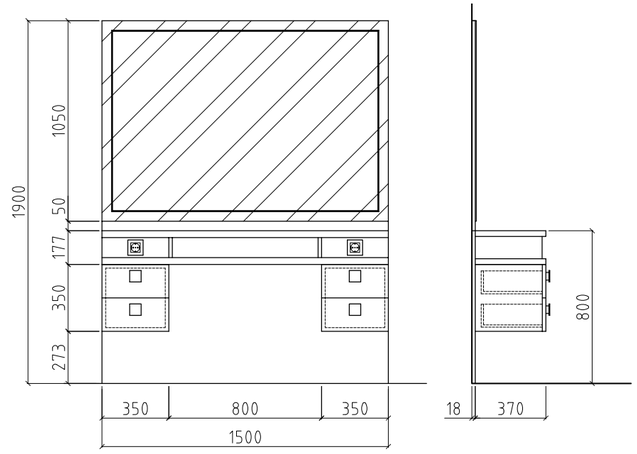

ELDORADO

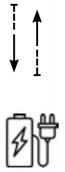

ELDORADO LIFT R®
FB 529 LIFT

€ 5.990,00

- Fauteuil barbier avec pompe électrique blocable. Batterie rechargeable.
- Poltrona per uomo con pompa elettrica e blocco. Batteria ricaricabile.
- Barber chair with electric pump.Rechargeable battery.
- Sillon caballero con bomba eléctrica. Batteria recargable.
- Barbierstuhl mit elektrischer Pumpe und Akku.

ELDORADO
FB 529

€ 4.390,00

- Fauteuil barbier avec pompe hydraulique blocable. Dossier inclinable et tétiere reglable. Repose-pieds chrome. Coloris de skai et du passepois au choix dans notre gamme.
- Poltrona per uomo con pompa idraulica e blocco. Schienale reclinabile con poggiatesta regolabile. Fronte poggiapiedi cromato.
- Barber chair with hydraulic blockable pump. Reclining backrest and adjustable headrest. Chromed footrests..
- Sillón caballero con bomba hidráulica bloqueable. Respaldo reclinable y cabezal. Reposapiés de metal cromado.
- Barbierstuhl mit hydraulische Pumpe mit Blockierung. Verstellbarer Rückenlehne und höhenverstellbare Kopfstüze. Chromfußstütze.

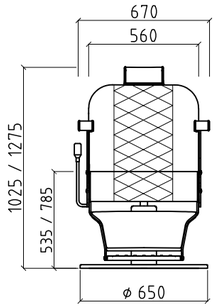

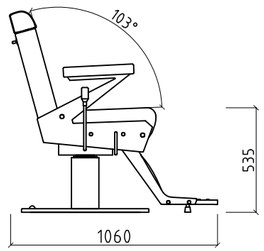

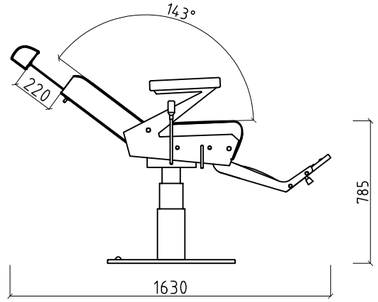

BOSS

BOSS
FB 527

€ 3.190,00

- Fauteuil barbier avec pompe hydraulique blocable. Dossier inclinable et têtière réglable. Repose-pieds noir en Aluminium.
- Poltrona per uomo con pompa e blocco. Schienale reclinabile con poggiatesta. Poggiapiedi in alluminio finitura nera.
- Barber chair with footrest and lockable hydraulic pump. Reclining backrest (reclining handle on the side) and headrest. Black Aluminium Footrest.
- Sillón caballero con bomba hidráulica bloqueable. Respaldo reclinable y cabezal ajustáble. Reposapiés de aluminio negro.
- Barbierstuhl mit hydraulischer Pumpe mit Blockierung. Mit verstellbarer Rückenlehne (Griff an der Seite) und Kopfstütze. Schwarze Fußstütze aus Aluminium.

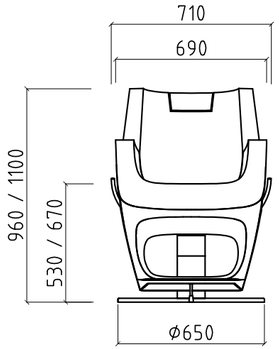

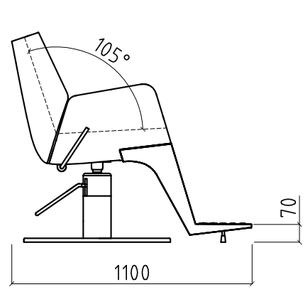

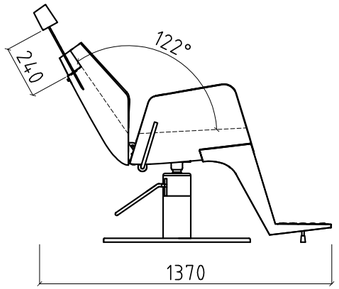

BOSS LIGHT

BOSS LIGHT
FB 527 L

€ 2.990,00

- Fauteuil barbier avec pompe hydraulique blocable. Dossier inclinable et têtière. Repose-pieds noir en Aluminium.
- Poltrona per uomo con pompa e blocco. Schienale reclinabile con poggiatesta. Poggiapiedi in alluminio finitura nera.
- Barber chair with footrest and lockable hydraulic pump. Reclining backrest (reclining handle on the side) and headrest. Black Aluminium Footrest.
- Sillón caballero con bomba hidráulica bloqueable. Respaldo reclinable y cabezal. Reposapiés de aluminio negro.
- Barbierstuhl mit hydraulischer Pumpe mit Blockierung. Mit verstellbarer Rückenlehne (Griff an der Seite) und Kopfstütze. Schwarze Fußstütze aus Aluminium.

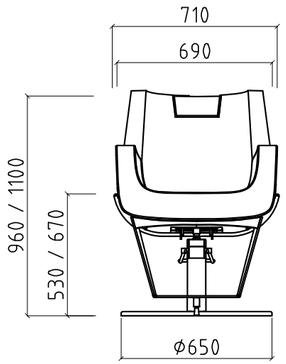

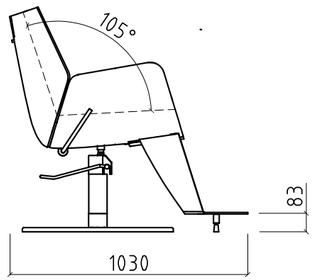

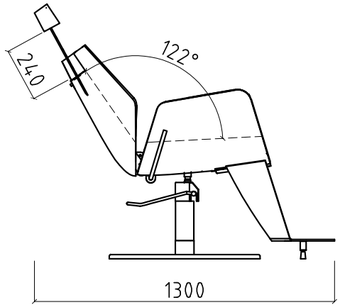

HIPSTER

HIPSTER
FB 528

€ 3.590,00

- Fauteuil barbier avec pompe hydraulique blocable. Dossier inclinable et têtière réglable. Repose-pieds en métal chromé.
- Poltrona per uomo con pompa e blocco. Schienale reclinabile con poggiatesta. Pedana poggiapiedi in metallo cromato lucido.
- Barber chair with footrest and lockable hydraulic pump. Reclining backrest (reclining handle on the side) and headrest. Chromed Metal Footrest.
- Sillón caballero con bomba hidráulica bloqueable. Respaldo reclinable y cabezal ajustáble. Repospiés de metal cromado.
- Barbierstuhl mit hydraulischer Pumpe mit Blockierung. Mit verstellbarer Rückenlehne (Griff an der Seite) und Kopfstütze. Fußstütze aus verchromtem Metall.

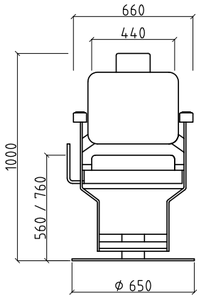

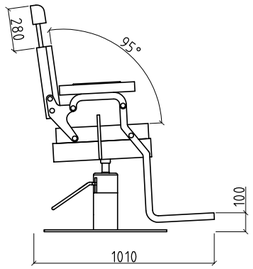

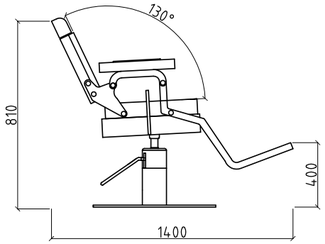

* Modèle présenté avec skaï Luxe kilt 105: + 50€
* Modello come in foto, con tessuto Luxe kilt 105: + 50€
* Sillón presentado con tapizado Luxe kilt 105: + 50€
* Seater presented in Kilt105: +50€
* Sessel in Kilt105 vorgestellt: +50€

COACH METAL

COACH METAL
FB 525

€ 2.560,00

- Fauteuil barbier avec pompe hydraulique blocable. Dossier inclinable et têtière. Accoudoirs en gomme noire et façade de repose-pieds chromée.
- Poltrona per uomo con pompa e blocco. Schienale reclinabile con poggiatesta. Braccioli in gomma nera e fronte poggiapiedi cromato.
- Barber chair with black rubber armrest. Footrest and lockable hydraulic pump. With reclining backrest (reclining handle on the side) and headrest.
- Sillón caballero con bomba hidráulica bloqueable. Respaldo reclinable y cabezal. Apoyabrazos de goma negra y fachada del reposapiés cromada.
- Barbierstuhl mit Armlehnen aus schwarzem Gummi. Hydraulische Pumpe mit Blockierung. Mit verstellbarer Rückenlehne (Griff an der Seite) und Kopfstütze.

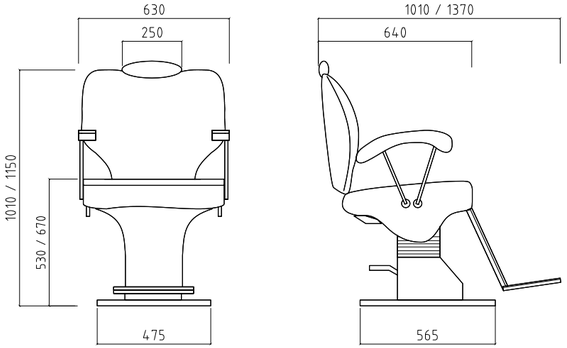

CUVETTE COACH
FB 520 LAV

€ 180,00

03

FAUTEUILS
POLTRONE
CHAIRS
SILLONES
STÜHLE

CHARME

Fauteuil capitonné / Poltrona imbottita / Padded styling chair /
Sillón acolchado / Gepolsterter Friseurstuhl

PYQ FB 230 YQ — € 950,00

- Avec base carrée et pompe hydraulique blocable.
- Con base quadrata e pompa con blocco.
- With square base and hydraulic lockable pump.
- Con base cuadrada y bomba hidráulica bloqueable.
- Mit Viereckigfuß und hydraulischer Pumpe mit Blockierung.

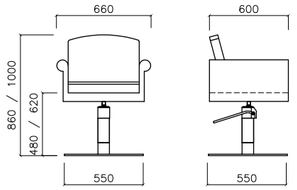

PYR FB 230 YR — € 930,00

- Avec base ronde et pompe hydraulique blocable.
- Con base rotonda e pompa con blocco.
- With round base and hydraulic lockable pump.
- Con base redonda y bomba hidráulica bloqueable.
- Mit Tellerfuß und hydraulischer Pumpe mit Blockierung.

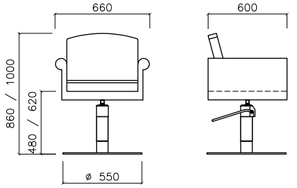

PYL FB 230 YL — € 810,00

- Avec base aluminium et pompe hydraulique blocable.
- Con base alluminio e pompa con blocco.
- With cross base and hydraulic lockable pump.
- Con base de aluminio y bomba hidráulica bloqueable.
- Mit Kreuzfuß und hydraulischer Pumpe mit Blockierung.

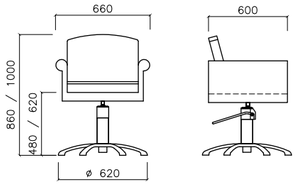

COSTE'S

Fauteuil en mousse injectée / Seduta imbottita, schienale schiumato / Chair from moulded foam /
Sillón de espuma inyectada / Stuhl aus Formschaum

PYQ FB 480 YQ — € 980,00

- Avec base carrée et pompe hydraulique blocable.
- Con base quadrata e pompa con blocco.
- With square base and hydraulic lockable pump.
- Con base cuadrada y bomba hidráulica bloqueable.
- Mit Viereckigfuß und hydraulischer Pumpe mit Blockierung.

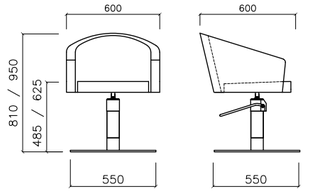

PYR FB 480 YR — € 960,00

- Avec base ronde et pompe hydraulique blocable.
- Con base rotonda e pompa con blocco.
- With round base and hydraulic lockable pump.
- Con base redonda y bomba hidráulica bloqueable.
- Mit Tellerfuß und hydraulischer Pumpe mit Blockierung.

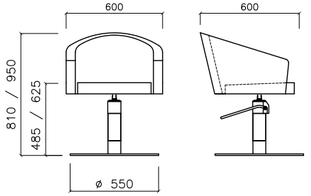

PYL FB 480 YL — € 840,00

- Avec base aluminium et pompe hydraulique blocable.
- Con base alluminio e pompa con blocco.
- With cross base and hydraulic lockable pump.
- Con base de aluminio y bomba hidráulica bloqueable.
- Mit Kreuzfuß und hydraulischer Pumpe mit Blockierung.

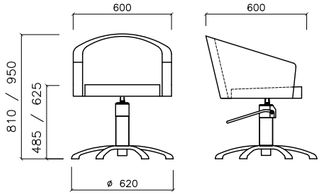

SUITE

Fauteuil en mousse injectée / Seduta imbottita, schienale schiumato / Chair from moulded foam / Sillón de espuma inyectada / Stuhl aus Formschaum

PYQ FB 440 YQ

€ 980,00

- Avec base carrée et pompe hydraulique blocable.
- Con base quadrata e pompa con blocco.
- With square base and hydraulic lockable pump.
- Con base cuadrada y bomba hidráulica bloqueable.
- Mit Viereckigfuß und hydraulischer Pumpe mit Blockierung.

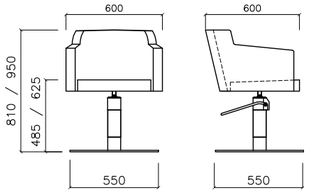

PYR FB 440 YR

€ 960,00

- Avec base ronde et pompe hydraulique blocable.
- Con base rotonda e pompa con blocco.
- With round base and hydraulic lockable pump.
- Con base redonda y bomba hidráulica bloqueable.
- Mit Tellerfuß und hydraulischer Pumpe mit Blockierung.

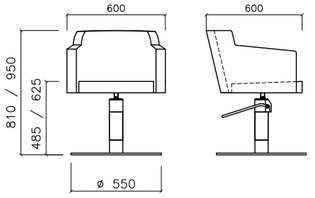

PYL FB 440 YL

€ 840,00

- Avec base aluminium et pompe hydraulique blocable.
- Con base alluminio e pompa con blocco.
- With cross base and hydraulic lockable pump.
- Con base de aluminio y bomba hidráulica bloqueable.
- Mit Kreuzfuß und hydraulischer Pumpe mit Blockierung.

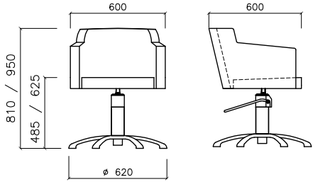

SUE

Fauteuil capitonné / Poltrona imbottita / Padded styling chair /
Sillón acolchado / Gepolsterter Friseurstuhl

PYQ FB 740 YQ — € 850,00

- Avec base carrée et pompe hydraulique blocable.
- Con base quadrata e pompa con blocco.
- With square base and hydraulic lockable pump.
- Con base cuadrada y bomba hidráulica bloqueable.
- Mit Viereckigfuß und hydraulischer Pumpe mit Blockierung.

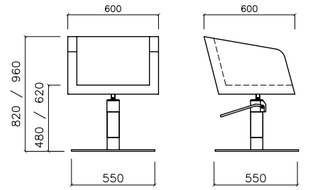

PYR FB 740 YR — € 830,00

- Avec base ronde et pompe hydraulique blocable.
- Con base rotonda e pompa con blocco.
- With round base and hydraulic lockable pump.
- Con base redonda y bomba hidráulica bloqueable.
- Mit Tellerfuß und hydraulischer Pumpe mit Blockierung.

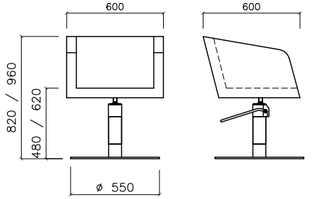

PYL FB 740 YL — € 710,00

- Avec base aluminium et pompe hydraulique blocable.
- Con base alluminio e pompa con blocco.
- With cross base and hydraulic lockable pump.
- Con base de aluminio y bomba hidráulica bloqueable.
- Mit Kreuzfuß und hydraulischer Pumpe mit Blockierung.

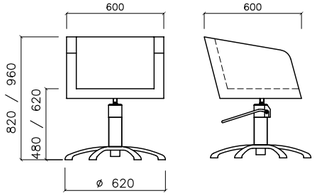

CUBE

Fauteuil capitonné / Poltrona imbottita / Padded styling chair /
Sillón acolchado / Gepolsterter Friseurstuhl

PYQ FB 750 YQ — € 810,00

- Avec base carrée et pompe hydraulique blocable.
- Con base quadrata e pompa con blocco.
- With square base and hydraulic lockable pump.
- Con base cuadrada y bomba hidráulica bloqueable.
- Mit Viereckigfuß und hydraulischer Pumpe mit Blockierung.

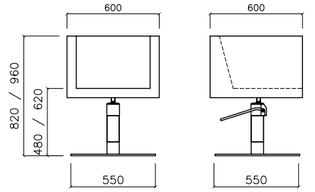

PYR FB 750 YR — € 790,00

- Avec base ronde et pompe hydraulique blocable.
- Con base rotonda e pompa con blocco.
- With round base and hydraulic lockable pump.
- Con base redonda y bomba hidráulica bloqueable.
- Mit Tellerfuß und hydraulischer Pumpe mit Blockierung.

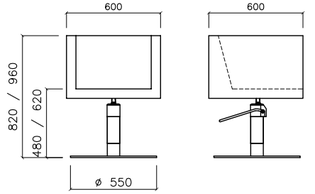

PYL FB 750 YL — € 670,00

- Avec base aluminium et pompe hydraulique blocable.
- Con base alluminio e pompa con blocco.
- With cross base and hydraulic lockable pump.
- Con base de aluminio y bomba hidráulica bloqueable.
- Mit Kreuzfuß und hydraulischer Pumpe mit Blockierung.

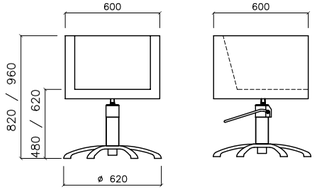

DIAMANT

Fauteuil en mousse injectée / Poltrona schiumata / Chair from moulded foam /
Sillón de espuma inyectada / Stuhl aus Formschaum

PWQ FB 710 WQ

€ 1.220,00

- Avec base carrée et pompe hydraulique blocable haut-de-gamme.
- Con base quadrata e pompa con blocco alta qualità.
- With square base and high quality hydraulic lockable pump.
- Con base cuadrada y bomba hidráulica bloqueable de alta gama.
- Mit Viereckigfuß und hochwertiger hydraulischer Pumpe mit Blockierung.

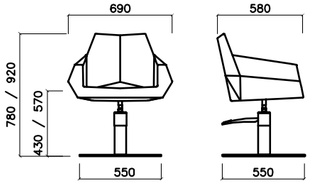

PWR FB 710 WR

€ 1.200,00

- Avec base ronde et pompe hydraulique blocable haut-de-gamme.
- Con base rotonda e pompa con blocco alta qualità.
- With round base and high quality hydraulic lockable pump.
- Con base redonda y bomba hidráulica bloqueable de alta gama.
- Mit Tellerfuß und hochwertige hydraulische Pumpe mit Blockierung.

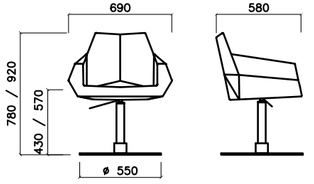

PWL FB 710 WL

€ 1.080,00

- Avec base aluminium et pompe hydraulique blocable haut-de-gamme.
- Con base alluminio e pompa con blocco alta qualità.
- With cross base and high quality hydraulic lockable pump.
- Con base de aluminio y bomba hidráulica bloqueable de alta gama.
- Mit Kreuzfuß und hochwertiger hydraulischer Pumpe mit Blockierung.

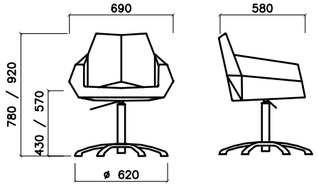

TORTUE

Fauteuil design en polyuréthane noir / Poltrona interamente in poliuratano integrale autopellante. Disegno esclusivo Nelson / Chair in black polyurethane / Sillón de poliuretano negro / Stuhl aus schwarzem Polyurethan

PYQ FB 730 YQ — € 900,00

- Avec base carrée et pompe hydraulique blocable.
- Con base quadrata e pompa con blocco.
- With square base and hydraulic lockable pump.
- Con base cuadrada y bomba hidráulica bloqueable.
- Mit Viereckigfuß und hydraulischer Pumpe mit Blockierung.

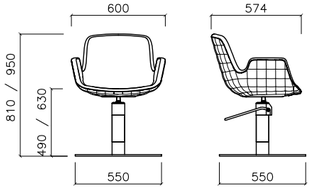

PYR FB 730 YR — € 880,00

- Avec base ronde et pompe hydraulique blocable.
- Con base rotonda e pompa con blocco.
- With round base and hydraulic lockable pump.
- Con base redonda y bomba hidráulica bloqueable.
- Mit Tellerfuß und hydraulische Pumpe mit Blockierung.

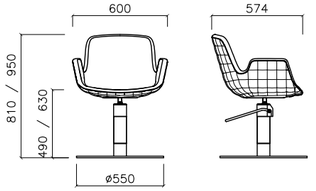

PYL FB 730 YL — € 760,00

- Avec base aluminium et pompe hydraulique blocable.
- Con base alluminio e pompa con blocco.
- With cross base and hydraulic lockable pump.
- Con base de aluminio y bomba hidráulica bloqueable.
- Mit Kreuzfuß und hydraulischer Pumpe mit Blockierung.

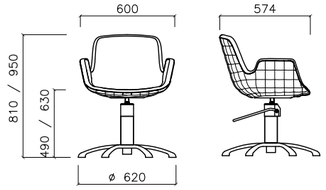

OPEN

Fauteuil capitonné avec dossier aéré et assise en mousse injectée / Seduta imbottita, schienale schiumato / Padded styling chair from moulded foam / Sillón alcochado con respaldo abierto y asiento de espuma inyectada / Gepolsterter Sessel mit Rückenlehne aus Formschaum

PYQ FB 220 YQ

€ 890,00

- Avec base carrée et pompe hydraulique blocable.
- Con base quadrata e pompa con blocco.
- With square base and hydraulic lockable pump.
- Con base cuadrada y bomba hidráulica bloqueable.
- Mit Viereckigfuß und hydraulischer Pumpe mit Blockierung.

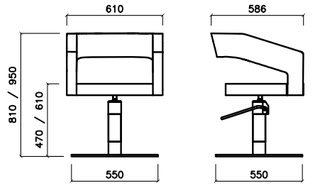

PYR FB 220 YR

€ 870,00

- Avec base ronde et pompe hydraulique blocable.
- Con base rotonda e pompa con blocco.
- With round base and hydraulic lockable pump.
- Con base redonda y bomba hidráulica bloqueable.
- Mit Tellerfuß und hydraulische Pumpe mit Blockierung.

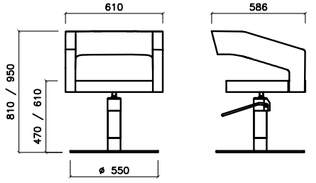

PYL FB 220 YL

€ 750,00

- Avec base aluminium et pompe hydraulique blocable.
- Con base alluminio e pompa con blocco.
- With cross base and hydraulic lockable pump.
- Con base de aluminio y bomba hidráulica bloqueable.
- Mit Kreuzfuß und hydraulischer Pumpe mit Blockierung.

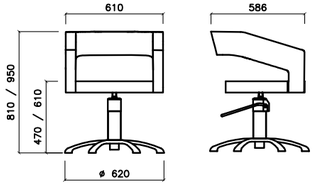

AURIAN

Fauteuil en mousse injectée / Poltrona schiumata / Chair from moulded foam /
Sillón de espuma inyectada / Stuhl aus Formschaum

PYQ FB 720 YQ — € 930,00

- Avec base carrée et pompe hydraulique blocable.
- Con base quadrata e pompa con blocco.
- With square base and hydraulic lockable pump.
- Con base cuadrada y bomba hidráulica bloqueable.
- Mit Viereckigfuß und hydraulischer Pumpe mit Blockierung.

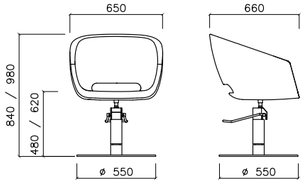

PYR FB 720 YR — € 910,00

- Avec base ronde et pompe hydraulique blocable.
- Con base rotonda e pompa con blocco.
- With round base and hydraulic lockable pump.
- Con base redonda y bomba hidráulica bloqueable.
- Mit Tellerfuß und hydraulische Pumpe mit Blockierung.

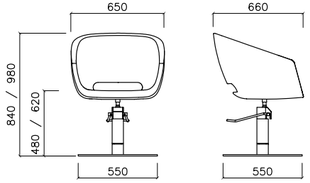

PYL FB 720 YL — € 790,00

- Avec base aluminium et pompe hydraulique blocable.
- Con base alluminio e pompa con blocco.
- With cross base and hydraulic lockable pump.
- Con base de aluminio y bomba hidráulica bloqueable.
- Mit Kreuzfuß und hydraulischer Pumpe mit Blockierung.

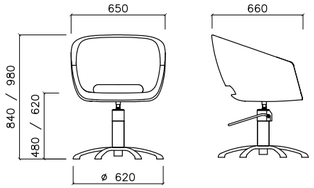

ISOKA

Fauteuil en mousse injectée / Poltrona schiumata / Chair from moulded foam /
Sillón de espuma inyectada / Stuhl aus Formschaum

PYQ FB 130 YQ — € 820,00

- Avec base carrée et pompe hydraulique blocable.
- Con base quadrata e pompa con blocco.
- With square base and hydraulic lockable pump.
- Con base cuadrada y bomba hidráulica bloqueable.
- Mit Viereckigfuß und hydraulischer Pumpe mit Blockierung.

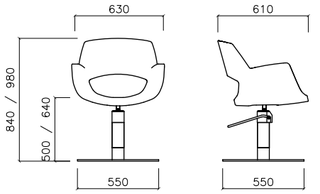

PYR FB 130 YR — € 800,00

- Avec base ronde et pompe hydraulique blocable.
- Con base rotonda e pompa con blocco.
- With round base and hydraulic lockable pump.
- Con base redonda y bomba hidráulica bloqueable.
- Mit Tellerfuß und hydraulischer Pumpe mit Blockierung.

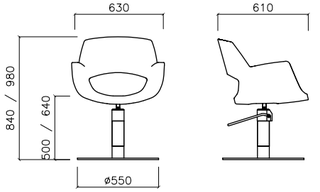

PYL FB 130 YL — € 680,00

- Avec base aluminium et pompe hydraulique blocable.
- Con base alluminio e pompa con blocco.
- With cross base and hydraulic lockable pump.
- Con base de aluminio y bomba hidráulica bloqueable.
- Mit Kreuzfuß und hydraulischer Pumpe mit Blockierung.

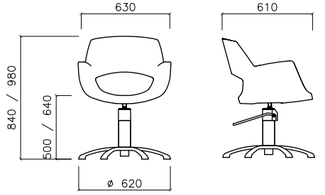

BARBIZON

Fauteuil en mousse injectée / Poltrona schiumata / Chair from moulded foam /
Sillón de espuma inyectada / Stuhl aus Formschaum

PYQ FB 100 YQ — € 790,00

- Avec base carrée et pompe hydraulique blocable.
- Con base quadrata e pompa con blocco.
- With square base and hydraulic lockable pump.
- Con base cuadrada y bomba hidráulica bloqueable.
- Mit Viereckigfuß und hydraulischer Pumpe mit Blockierung.

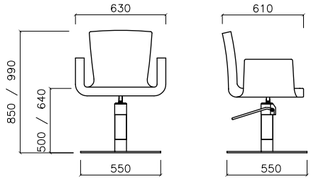

PYR FB 100 YR — € 770,00

- Avec base ronde et pompe hydraulique blocable.
- Con base rotonda e pompa con blocco.
- With round base and hydraulic lockable pump.
- Con base redonda y bomba hidráulica bloqueable.
- Mit Tellerfuß und hydraulischer Pumpe mit Blockierung.

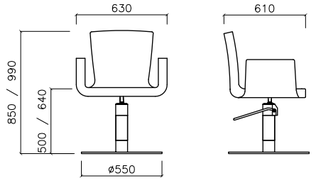

PYL FB 100 YL — € 650,00

- Avec base aluminium et pompe hydraulique blocable.
- Con base alluminio e pompa con blocco.
- With cross base and hydraulic lockable pump.
- Con base de aluminio y bomba hidráulica bloqueable.
- Mit Kreuzfuß und hydraulischer Pumpe mit Blockierung.

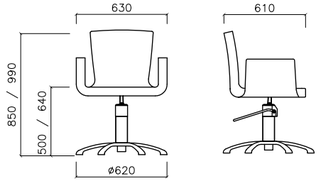

BABOU 2.0

Fauteuil en mousse injectée / Poltrona schiumata / Chair from moulded foam /
Sillón de espuma inyectada / Stuhl aus Formschaum

PYQ FB 422 YQ

€ 770,00

- Avec base carrée et pompe hydraulique blocable.
- Con base quadrata e pompa con blocco.
- With square base and hydraulic lockable pump.
- Con base cuadrada y bomba hidráulica bloqueable.
- Mit Viereckigfuß und hydraulischer Pumpe mit Blockierung.

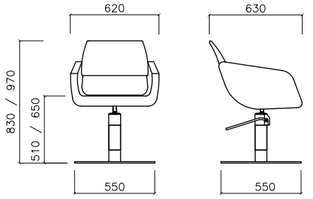

PYR FB 422 YR

€ 750,00

- Avec base ronde et pompe hydraulique blocable.
- Con base rotonda e pompa con blocco.
- With round base and hydraulic lockable pump.
- Con base redonda y bomba hidráulica bloqueable.
- Mit Tellerfuß und hydraulischer Pumpe mit Blockierung.

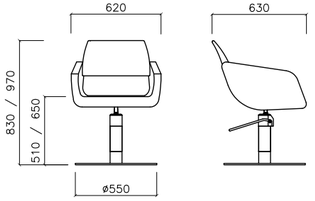

PYL FB 422 YL

€ 630,00

- Avec base aluminium et pompe hydraulique blocable.
- Con base alluminio e pompa con blocco.
- With cross base and hydraulic lockable pump.
- Con base de aluminio y bomba hidráulica bloqueable.
- Mit Kreuzfuß und hydraulischer Pumpe mit Blockierung.

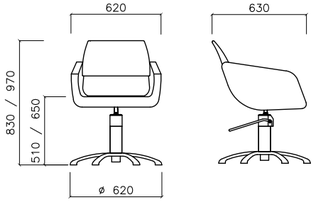

MANIA

Fauteuil capitonné / Poltrona imbottita / Padded styling chair /
Sillón acolchado / Gepolsterter Friseurstuhl

PYQ FB 150 YQ — € 750,00

- Avec base carrée et pompe hydraulique blocable.
- Con base quadrata e pompa con blocco.
- With square base and hydraulic lockable pump.
- Con base cuadrada y bomba hidráulica bloqueable.
- Mit Viereckigfuß und hydraulischer Pumpe mit Blockierung.

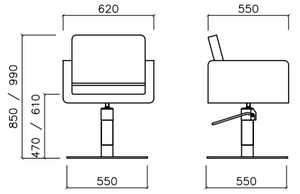

PYR FB 150 YR — € 730,00

- Avec base ronde et pompe hydraulique blocable.
- Con base rotonda e pompa con blocco.
- With round base and hydraulic lockable pump.
- Con base redonda y bomba hidráulica bloqueable.
- Mit Tellerfuß und hydraulischer Pumpe mit Blockierung.

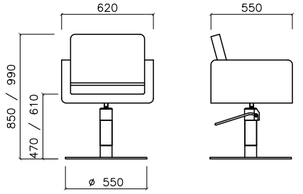

PYL FB 150 YL — € 610,00

- Avec base aluminium et pompe hydraulique blocable.
- Con base alluminio e pompa con blocco.
- With cross base and hydraulic lockable pump.
- Con base de aluminio y bomba hidráulica bloqueable.
- Mit Kreuzfuß und hydraulischer Pumpe mit Blockierung.

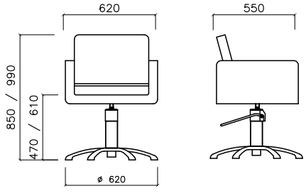

BOWY

Fauteuil en mousse injectée / Poltrona schiumata / Chair from moulded foam /
Sillón de espuma inyectada / Stuhl aus Formschaum

PYQ FB 410 YQ — € 770,00

- Avec base carrée et pompe hydraulique blocable.
- Con base quadrata e pompa con blocco.
- With square base and hydraulic lockable pump.
- Con base cuadrada y bomba hidráulica bloqueable.
- Mit Viereckigfuß und hydraulischer Pumpe mit Blockierung.

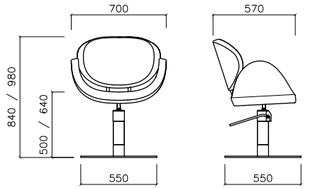

PYR FB 410 YR — € 750,00

- Avec base ronde et pompe hydraulique blocable.
- Con base rotonda e pompa con blocco.
- With round base and hydraulic lockable pump.
- Con base redonda y bomba hidráulica bloqueable.
- Mit Tellerfuß und hydraulischer Pumpe mit Blockierung.

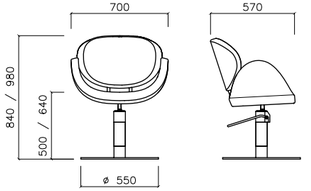

PYL FB 410 YL — € 630,00

- Avec base aluminium et pompe hydraulique blocable.
- Con base alluminio e pompa con blocco.
- With cross base and hydraulic lockable pump.
- Con base de aluminio y bomba hidráulica bloqueable.
- Mit Kreuzfuß und hydraulischer Pumpe mit Blockierung.

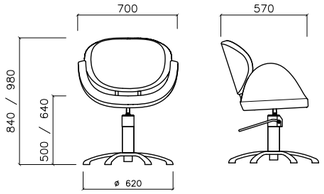

COSY

Fauteuil capitonné avec accoudoirs en aluminium, finition mate / Poltrona imbottita con braccioli in alluminio finitura opaca / Padded styling chair with matt aluminium armrests / Sillón de espuma tapizada con brazos de aluminio, acabado mate /Gepolsterter Friseurstuhl mit Armlehnen aus Mattaluminium

PYQ FB 400 YQ — € 650,00

- Avec base carrée et pompe hydraulique blocable.
- Con base quadrata e pompa con blocco.
- With square base and hydraulic lockable pump.
- Con base cuadrada y bomba hidráulica bloqueable.
- Mit Viereckigfuß und hydraulischer Pumpe mit Blockierung.

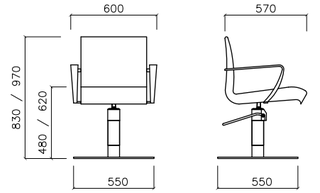

PYR FB 400 YR — € 630,00

- Avec base ronde et pompe hydraulique blocable.
- Con base rotonda e pompa con blocco.
- With round base and hydraulic lockable pump.
- Con base redonda y bomba hidráulica bloqueable.
- Mit Tellerfuß und hydraulischer Pumpe mit Blockierung.

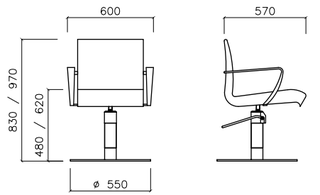

PYL FB 400 YL — € 510,00

- Avec base aluminium et pompe hydraulique blocable.
- Con base alluminio e pompa con blocco.
- With cross base and hydraulic lockable pump.
- Con base de aluminio y bomba hidráulica bloqueable.
- Mit Kreuzfuß und hydraulischer Pumpe mit Blockierung.

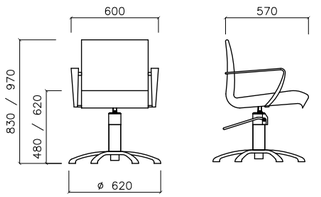

TEACH

- Fauteuil spécial école avec système rabattable pour tête malléable intégré dans le dossier
- Poltrona speciale scuola con supporto mobile per testine
- Specific chair for schools, with a pull-down system for training heads
- Sillón especial para prácticas con soporte abatible para cabeza de maniquí
- Stuhl für Schulen, mit einen klappbaren System für Übungsköpfe

PYQ FB 430 YQ — € 920,00

- Avec base carrée et pompe hydraulique blocable.
- Con base quadrata e pompa con blocco.
- With square base and hydraulic lockable pump.
- Con base cuadrada y bomba hidráulica bloqueable.
- Mit Viereckigfuß und hydraulischer Pumpe mit Blockierung.

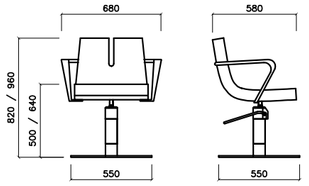

PYR FB 430 YR — € 900,00

- Avec base ronde et pompe hydraulique blocable.
- Con base rotonda e pompa con blocco.
- With round base and hydraulic lockable pump.
- Con base redonda y bomba hidráulica bloqueable.
- Mit Tellerfuß und hydraulischer Pumpe mit Blockierung.

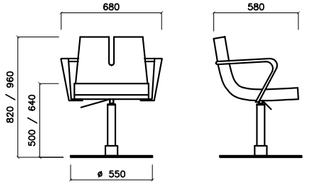

PYL FB 430 YL — € 780,00

- Avec base aluminium et pompe hydraulique blocable.
- Con base alluminio e pompa con blocco.
- With cross base and hydraulic lockable pump.
- Con base de aluminio y bomba hidráulica bloqueable.
- Mit Kreuzfuß und hydraulischer Pumpe mit Blockierung.

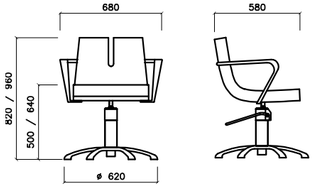

IRON BAR

IRON STOOL

IRON BAR
FE 05 — € 550,00

- Tabouret avec repose-pieds intégré. Pompe gaz et base carrée.
- Sgabello con poggiapiedi integrato. Pompa a gas Base quadrata.
- Stool with integrated footrest. Gas jack square base.
- Taburete con reposapiés integrado. Bomba de gas y base cuadrada.
- Hocker mit integrierter Fußstütze. Gaspumpe Viereckigfuß.

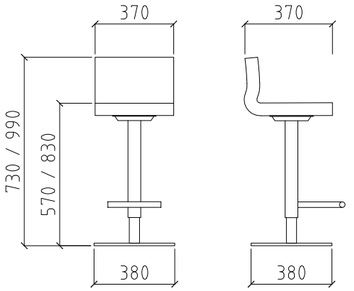

IRON STOOL
FE 04 — € 360,00

- Tabouret de coupe.
- Sgabello da taglia.
- Cutting stool.
- Taburete de corte.
- Rollhocker.

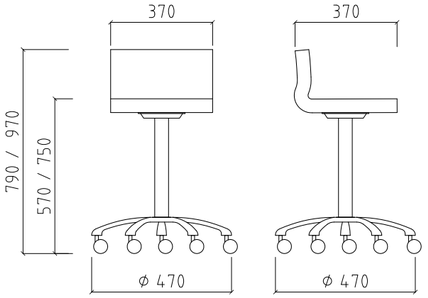

LONGCHAMP

SOFT

LONGCHAMP
FE 10 — € 340,00

- Tabouret avec piétement en aluminium poli et pompe á gaz.
- Sgabello con base in alluminio lucidato e pompa a gas.
- Stool with polished aluminium base and gas pump.
- Taburete con bomba de gas y base de aluminio pulido.
- Rollhocker. Untergestell aus poliertem Aluminium und Gaspumpe.

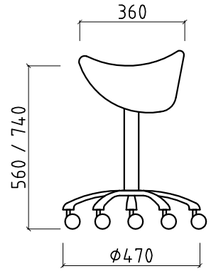

SOFT
FE 01 — € 170,00

- Tabouret avec assise épaisse. Pompe gaz.
- Sgabello con sedile imbottito e pompa a gas.
- Stool with extra padded seat. Gas pump.
- Taburete con bomba de gas. Asiento grueso.
- Rollhocker mit dickem Sitz. Gaspumpe.

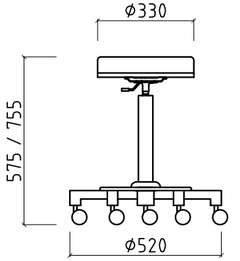

DOSSIER TABOURET
FE 03 — € 90,00

- Dossier pour tabouret SOFT/BANZAI.
- Schienale sgabello SOFT/BANZAI.
- Backrest for stool SOFT/BANZAI.
- Respaldo taburete SOFT/BANZAI.
- Rückenlehne für Rollhocker SOFT/BANZAI.

BANZAI

EKO

BANZAI
FE 02 — € 155,00

- Tabouret avec pompe gaz.
- Sgabello con pompa a gas.
- Stool with gas pump.
- Taburete con bomba de gas.
- Rollhocker mit Gaspumpe.

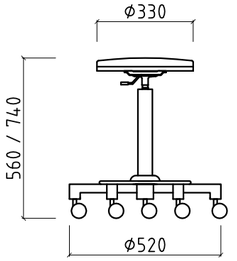

EKO
FE 02 ECO — € 115,00

- Tabouret avec pompe gaz. Seulement en skaï Noir.
- Sgabello da taglio.Skai nero unicamente.
- Cutting stool with Gas pump. Only black upholstery.
- Taburete con bomba de gas.Tapizado negro unicamente.
- Rollhocker mit Gaspumpe. Nur schwarzer Bezug.

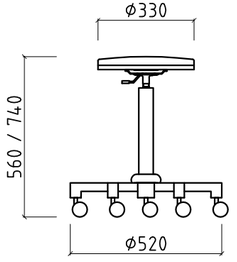

DOSSIER TABOURET
FE 03 — € 90,00

- Dossier pour tabouret SOFT/BANZAI.
- Schienale sgabello SOFT/BANZAI.
- Backrest for stool SOFT/BANZAI.
- Respaldo para taburete SOFT/BANZAI.
- Rückenlehne für Rollhocker SOFT/BANZAI.

PYL € 200,00

- Base aluminium et pompe hydraulique blocable.
- Base alluminio e pompa con blocco.
- Cross base and hydraulic lockable pump.
- Base de aluminio y bomba hidráulica bloqueable.
- Kreuzfuß und hydraulische Pumpe mit Blockierung.

PWL € 370,00

- Base aluminium et pompe hydraulique blocable haut-de-gamme.
- Base alluminio e pompa con blocco alta qualità.Cross base and high quality hydraulic lockable pump.
- Base de aluminio y bomba hidráulica bloqueable gama alta.
- Kreuzfuß und hochwertige hydraulische Pumpe mit Blockierung.

PYR € 320,00

- Base ronde et pompe hydraulique blocable.
- Base rotonda e pompa con blocco.
- Round base and hydraulic lockable pump.
- Base redonda y bomba hidráulica bloqueable.
- Tellerfuß und hydraulische Pumpe mit Blockierung.

PWR € 490,00

- Base ronde et pompe hydraulique blocable haut-de-gamme.
- Base rotonda e pompa con blocco alta qualita.
- Round base and high quality hydraulic lockable pump.
- Base redonda y bomba hidráulica bloqueable gama alta.
- Tellerfuß und hochwertige hydraulische Pumpe mit Blockierung.

PYQ € 340,00

- Base carrée et pompe hydraulique blocable.
- Base quadrata e pompa con blocco.
- Square base and hydraulic lockable pump.
- Base cuadrada y bomba hidráulica bloqueable.
- Viereckigfuß und hydraulische Pumpe mit Blockierung.

PWQ € 510,00

- Base carrée et pompe hydraulique blocable haut-de-gamme.
- Base quadrata e pompa con blocco alta qualita.
- Square base and high quality hydraulic lockable pump.
- Base cuadrada y bomba hidráulica bloqueable gama alta.
- Viereckigfuß und hochwertige hydraulische Pumpe mit Blockierung.

PY € 120,00

- Pompe hydraulique blocable.
- Pompa con blocco.
- Hydraulic lockable pump.
- Bomba hidraulica bloqueable.
- Hydraulische Pumpe mit Blockierung.

PW € 290,00

- Pompe hydraulique haut-de-gamme.
- Pompa con blocco alta qualità.
- High quality hydraulic lockable pump.
- Bomba hidraulica bloqueable de gama alta.
- Hochwertige hydraulische Pumpe mit Blockierung.

OPTION BASE CARREE **MATE**
OBQM € 00,00

- Sans supplément: base carrée mate.
- Senza supplemento: base quadrata in acciao satinato.
- Free of charge: square base in matt steel.
- Sin suplemento: base cuadrada acero mate.
- Ohne Aufpreis: Viereckigfuß aus Mattstahl.

OPTION BASE RONDE **MATE**
OBRM € 00,00

- Sans supplément: base ronde mate.
- Senza supplemento: base rotonda in acciao satinato.
- Free of charge: round base in matt steel.
- Sin suplemento: base redonda acero mate.
- Ohne Aufpreis: Tellerfuß aus Mattstahl.

- Platine fauteuil/piastra/fixing plate/platina/Befestigungsplatte € 25,00
- Base 5 branches/base stella/cross base/base estrella/Kreuzfuß € 90,00
- Base ronde/rotonda/round base/redonda/Tellerfuß € 210,00
- Base carrée/quadrata/square base/cuadrada/Viereckigfuß € 230,00

HOUSSE DE PROTECTION LUXE
FB HTL € 45,00

- Housse de protection luxe.
- Copertina di protezione luxe.
- Protective cover luxe.
- Funda de protecciòn luxe.
- Schutzhülle Luxe.

04

BACS DE LAVAGE

LAVAGGI

WASHUNITS

LAVACABEZAS

WASCHSESSEL

PRIVÉ

PRIVÉ ELECTRIC 2P
FA 390 2P E — € 8.440,00

PRIVÉ ELECTRIC 3P
FA 390 3P E — € 12.410,00

- Bac de lavage avec cuvette carrée ergonomique basculante et coulissante (mitigeur et douchette inclus), bonde siphoïde et fauteuil intégré. Matelas avec réglage électrique synchronisé du dossier, de l'assise et du repose-jambes pour une position allongée.
- Lavaggio con vasca ergonomica basculante e scorrevole con sistema schienale e poggiagambe a movimento elettrico sincronizzato, posizione allungata.
- Washunit with ergonomic tilting and sliding square bowl (mixing tap and hand shower included), waste trap valve and integrated seat. Mattress with synchronised electrical adjustement of the backrest, seat and leg-rest for a lying position.
- Lavacabezas con sillón integrado. Cubeta cuadrada ergonómica basculante y corredora (monomando y ducha incluidos) y válvula sifónica. Colchón con ajuste eléctrico sincronizado del respaldo, del asiento y del apoyapiernas. Posición acostada.
- Waschsessel mit ergonomischem rückschwenkem und verschiebbarem viereckigem Becken (Mischbatterie und Handbrause inbegriffen), Ablaufventile mit Geruchstopper und integriertem – Sessel. Sitzfläche mit synchronisierter elektrischer Regelung der Rücklehne, Sessel und Beinauflage für eine liegende Position.

SUPPLEMENT SHIATSU AIR / PL — € 970,00

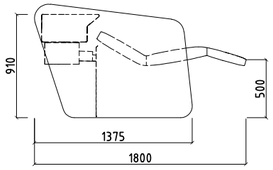

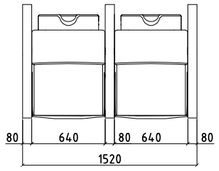

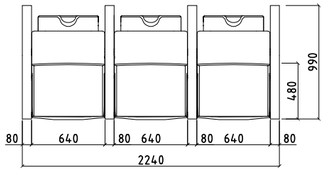

PRIVATWASH

PRIVATWASH ELECTRIC 2P

FA 375 2P — € 5.940,00

- Bac de lavage 2 places avec cuvette carrée ergonomique basculante (mitigeur et douchette inclus), bonde siphoïde et fauteuil intégré.
- Lavaggio 2 posti con vasca ergonomica basculante e sifone, poltrona integrata. Vano posteriore integrato.
- Washunit 2 places with ergonomic tilting bowl and waste trap valve. Integrated seat.
- Lavacabezas 2 puestos. Cubeta cuadrada ergonómica basculante (monomando y ducha incluidos) y válvula sifónica.
- Waschsessel mit integriertem Sessel. Ergonomisches und verstellbares Becken. Ablaufventile mit Geruchstopper.

PRIVATWASH ELECTRIC 3P

FA 375 3P — € 8.910,00

- Bac de lavage 3 places avec cuvette carrée ergonomique basculante (mitigeur et douchette inclus), bonde siphoïde et fauteuil intégré.
- Lavaggio 3 posti con vasca ergonomica basculante e sifone, poltrona integrata. Vano posteriore integrato.
- Washunit 3 places with ergonomic tilting bowl and waste trap valve. Integrated seat.
- Lavacabezas 3 puestos. Cubeta cuadrada ergonómica basculante (monomando y ducha incluidos) y válvula sifónica.
- Waschsessel mit integriertem Sessel. Ergonomisches und verstellbares Becken. Ablaufventile mit Geruchstopper.

SUPPLEMENT SHIATSU AIR /PL — € 620,00

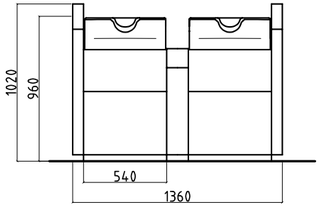

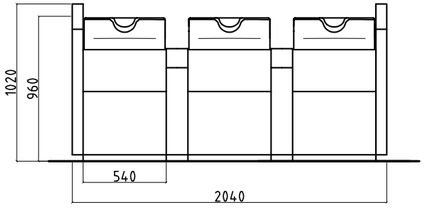

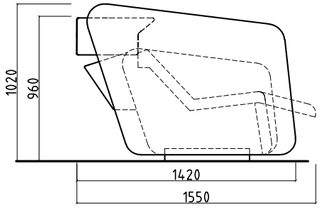

GOWASH

GOWASH 1P
FA 370 1P — € 1.990,00

- Bac de lavage avec cuvette ergonomique basculante (mitigeur et douchette inclus), bonde siphoïde et fauteuil intégré.
- Lavaggio con vasca ergonomica basculante e sifone, poltrona integrata. Vano posteriore integrato.
- Washunit with ergonomic tilting bowl and waste trap valve. Integrated seat.
- Lavacabezas con sillón integrado. Cubeta ergonómica basculante (monomando y ducha incluidos) y válvula sifónica.
- Waschsessel mit integriertem Sessel. Ergonomisches und verstellbares Becken. Ablaufventile mit Geruchstopper.

GOWASH ELECTRIC
FA 370 E 1P — € 2.590,00

- Gowash Basic + Réglage électrique du repose-jambes.
- Gowash Basic + Poggiagambe a movimento elettrico.
- Gowash Basic + Electrical legrest.
- Gowash Basic + Ajuste eléctrico del apoyapiernas.
- Gowash Basic + Mit elektrischer Beinauflage.

GOWASH ELECTRIC + SHIATSU AIR
FA 370 S 1P — € 3.210,00

- Gowash Basic + Système de massage à air Shiatsu.
- Gowash Basic + Massaggio AIR SHIATSU con due programmi e regolatore di intensità su tutta la poltrona.
- Gowash Basic + Shiatsu Air Massage: air bags inside the seat.
- Gowash Basic + Sistema de masaje integral por aire Shiatsu.
- Gowash Basic + Shiatsu Luftdruckmassage: Luftkissen im Sitz .

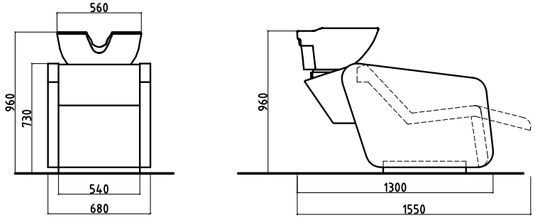

GOWASH

GOWASH 2P
FA 370 2P — € 3.980,00

- Bac de lavage avec cuvette ergonomique basculante (mitigeur et douchette inclus), bonde siphoïde et fauteuil intégré.
- Lavaggio con vasca ergonomica basculante e sifone, poltrona integrata. Vano posteriore integrato.
- Washunit with ergonomic tilting bowl and waste trap valve. Integrated seat.
- Lavacabezas con sillón integrado. Cubeta ergonómica basculante (monomando y ducha incluidos) y válvula sifónica.
- Waschsessel mit integriertem Sessel. Ergonomisches und verstellbares Becken. Ablaufventile mit Geruchstopper.

GOWASH 3P
FA 370 3P — € 5.970,00

SUPPLEMENT ELECTRIC / PL
SUP RJ ELEC — € 600,00

SUPPLEMENT ELECTRIC + SHIATSU AIR /PL
SUP SHIATSU — € 1.220,00

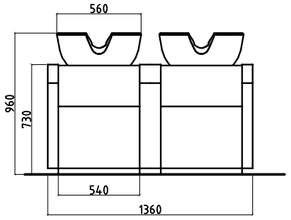

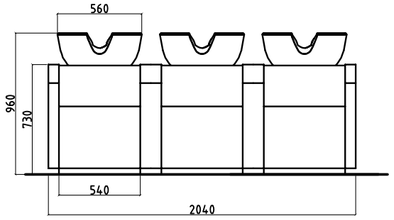

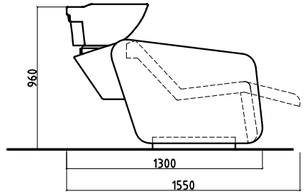

ERGOWASH®

AIR MASSAGE

CERTIFIÉ CARSAT - AIDE PRÉCISÉO - ERGOWASH® LIFT

ERGOWASH® LIFT ELECTRIC
FA 200 E — € 4.240,00

- Bac de lavage avec cuvette ergonomique basculante (mitigeur et douchette inclus), grille anti-cheveux, et fauteuil intégré. Réglage électrique en hauteur de l'ensemble du bac de lavage (cuvette + fauteuil) : ajustable à la taille du coiffeur. Réglage électrique du repose-jambes.
- Lavaggio ergonomico con seduta integrata. Regolazione elettrica in altezza simultanea di vasca e seduta per il maggior confort dell'operatore. Poggiagambe con movimento elettrico.
- Washunit with ergonomic tilting bowl and waste trap valve. Electrical heigt adjustment of the whole backwash (seat + basin): adjustable to the size of the hairdresser. Electrical legrest.
- Lavacabezas con sillón integrado. Cubeta ergonómica basculante (monomando y ducha incluidos), regilla antipelo. Arreglo eléctrico de la altura del lavacabezas por completo (cubeta + sillón) :ajustable a la altura del peluquero. Ajuste eléctrico del apoyapiernas.
- Waschsessel 1 Platz mit ergonomischem und verstellbarem Becken und Ablaufventile mit Geruchstopper. Elektrische Höheneinstellung des gesamten Waschsessels (Becken + Sessel) : anpassbar an die Größe des Friseurs. Elektrische Beinauflage; mit Fernbedienung gesteuert.

ERGOWASH® LIFT SHIATSU AIR
FA 200 S — € 4.860,00

- Ergowash® Lift Electric + Système de massage à air Shiatsu.
- Ergowash® Lift Electric + Massaggio AIR SHIATSU con due programmi e regolatore di intensità su tutta la poltrona.
- Ergowash® Lift Electric + Shiatsu Air Massage: air bags inside the seat.
- Ergowash® Lift Electric + Sistema de masaje integral por aire Shiatsu.
- Ergowash® Lift Electric + Shiatsu Luftdruckmassage: Luftkissen im Sitz .

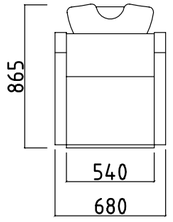

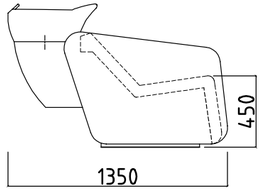

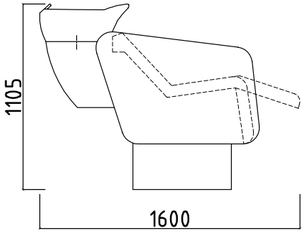

CHROMOWASH

LA THÉRAPIE NATURELLE PAR LE COULEURS POUR SOULAGER VOS DOULEURS.
LA TERAPIA NATURALE DEL COLORE PER ALLEVIARE IL DOLORE.
THE NATURAL THERAPY THROUGH COLOURS TO RELIEVE PAINS.
LA TERAPIA NATURAL POR LOS COLORES PARA ALIVIAR SUS DOLORES.
DIE NATURKICHE THERAPIE DURCH FARBEN UM DEN SCHMERZEN ZU LINDERN.

CHROMOWASH ELECTRIC
FA 210 E — € 6.090,00

- Bac de lavage 1 place avec cuvette carrée ergonomique basculante (mitigeur et douchette inclus) et bonde siphoïde. Système RGB de chromothérapie : arceau de lumière à séquence polychromes RVB. Réglage électrique synchronisé du dossier, de l'assise et du repose-jambes. Position allongée.
- Lavaggio con vasca quadrata basculante. Sistema ad arco di luce Led con sequenza colori RGB. con sistema schienale e poggiagambe a movimento elettrico sincronizzato,posizione allungata.
- Washunit with ergonomic tilting square bowl and waste trap valve. LED colour changing RGB chromatheraphy visor. Electrical synchronized movement of the whole seat and the footrest. Lying position.
- Lavacabezas con sillón integrado. Cubeta cuadrada ergonómica basculante (monomando y ducha incluidos), y válvula sifónica. Sistema RGB (Rojo Verde Azul) de cromotérapia: arco con secuencias de luces multicolores. Ajuste eléctrico sincronizado del respaldo, del asiento y del apoyapiernas. Posición acostada.
- Waschsessel 1 platz mit ergonomischem und verstellbarem Becken und Ablaufventile mit Geruchstopper. LED RGB Beleuchtungssystem : Licht-und Farbetherapie. Synchronisierter elektrischer Rückenlehne. Sitz und Beinstütze. Liegeposition.

CHROMOWASH SHIATSU AIR
FA 210 S — € 7.060,00

- Chromowash Electric + Système de massage à Air Shiatsu.
- Chromowash Electric + Massaggio Air Shiatsu con due programmi e regolatore di intensità su tutta la poltrona.
- Chromowash Electric + Shiatsu Air Massage: air bags inside the seat.
- Chromowash Electric + Sistema de masaje integral por aire Shiatsu.
- Chromowash Electric + Shiatsu Luftdruckmassage: Luftkissen im Sitz.

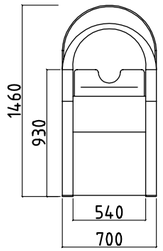

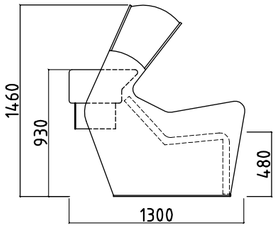

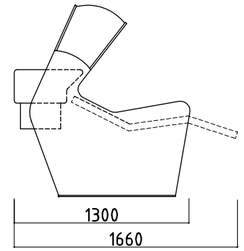

CHARMEWASH

CHARMEWASH ELECTRIC
FA 230 E 1P — € 3.040,00

- Bac de lavage avec cuvette (mitigeur et douchette compris) ergonomique basculante, bonde siphoïde et fauteuil intégré. Réglage électrique du repose-jambes.
- Lavaggio 1 posto con vasca ergonomica basculante, sifone e poltrona integrata. Finiture in alluminio.
- Washunit with ergonomic tilting bowl (mixing tap and hand shower included), waste trap valve and integrated seat.
- Lavacabezas individual con cubeta de cerámica (monomando y ducha incluidos) ergonómica basculante, conjunto de evacuación y sillón integrado. Ajuste eléctrico del apoyapiernas.
- Waschsessel mit ergonomischem und verstellbarem Becken (Mischbatterie und Handbrause inkl.), Ablaufventile und integrierter Sessel.

CHARMEWASH SHIATSU AIR
FA 230 S 1P — € 3.660,00

- Charmewash Electric + Système de massage à Air Shiatsu.
- Charmewash Electric + Massaggio Air Shiatsu con due programmi e regolatore di intensità su tutta la poltrona.
- Charmewash Electric + Shiatsu Air Massage: air bags inside the seat.
- Charmewash Electric + Sistema de masaje integral por aire Shiatsu.
- Charmewash Electric + Shiatsu Luftdruckmassage: Luftkissen im Sitz.

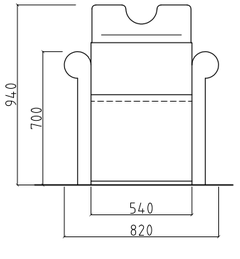

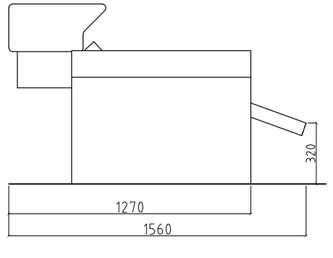

TOPWASH CHROME

AIR MASSAGE

TOPWASH CHROME
FA 490 — € 2.350,00

- Bac de lavage avec cuvette ergonomique basculante (mitigeur et douchette inclus), bonde siphoïde et fauteuil intégré. Avec rangement intégré à l'arrière du bac.
- Lavaggio con vasca ergonomica basculante e sifone, poltrona integrata. Vano posteriore integrato.
- Washunit with ergonomic tilting bowl and waste trap valve. Integrated storage.
- Lavacabezas con sillón integrado. Cubeta ergonómica basculante (monomando y ducha incluidos) y válvula sifónica. Con estante trasero integrado.
- Waschsessel mit integriertem Sessel. Ergonomisches und verstellbares Becken. Ablaufventile mit Geruchstopper. Abfertigung aus Aluminium. Mit Regale.

TOPWASH CHROME 2P
FA 490 2P — € 4.700,00

TOPWASH CHROME 3P
FA 490 3P — € 7.050,00

SUPPLEMENT ELECTRIC / PL
SUP RJ ELEC — € 600,00

SUPPLEMENT ELECTRIC + SHIATSU AIR / PL
SUP SHIATSU — € 1.220,00

OPTION CACHE ARRIÈRE POUR PLOMBERIE LATÉRALE
TAMPONAMENTO POSTERIORE — € 00

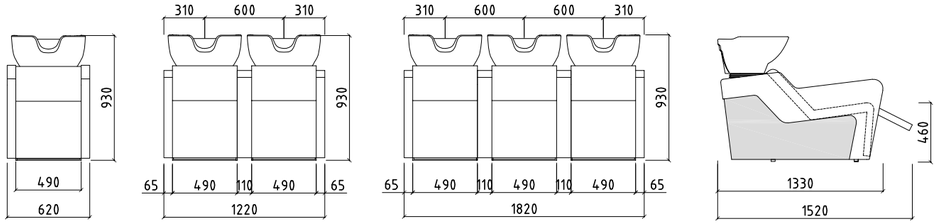

TOPWASH WOOD

AIR MASSAGE

TOPWASH WOOD
FA 485 1P — € 2.425,00

- Bac de lavage avec cuvette ergonomique basculante (mitigeur et douchette inclus), bonde siphoïde et fauteuil intégré. Avec rangement intégré à l'arrière.
- Lavaggio con vasca ergonomica basculante e sifone, poltrona integrata. Vano posteriore integrato.
- Washunit with ergonomic tilting bowl and waste trap valve. Integrated storage.
- Lavacabezas con sillón integrado. Cubeta ergonómica basculante (monomando y ducha incluidos) y válvula sifónica. Con estante trasero integrado.
- Waschsessel mit integriertem Sessel. Ergonomisches und verstellbares Becken. Ablaufventile mit Geruchstopper. Abfertigung aus Aluminium. Mit Regale.

TOPWASH WOOD 2P
FA 485 2P — € 4.850,00

TOPWASH WOOD 3P
FA 485 3P — € 7.275,00

SUPPLEMENT ELECTRIC / PL
SUP RJ ELEC — € 600,00

SUPPLEMENT ELECTRIC + SHIATSU AIR /PL
SUP SHIATSU — € 1.220,00

OPTION CACHE ARRIÈRE POUR PLOMBERIE LATÉRALE
TAMPONAMENTO POSTERIORE — € 00

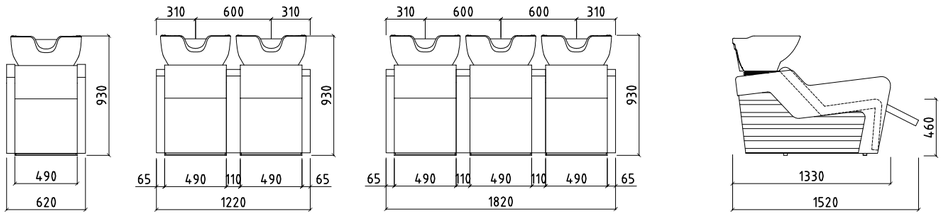

TOPWASH ECO

AIR MASSAGE

TOPWASH ECO
FA 495 1P — € 2.050,00

- Bac de lavage avec cuvette ergonomique basculante (mitigeur et douchette inclus), bonde siphoïde et fauteuil intégré. Avec rangement intégré à l'arrière.
- Lavaggio con vasca ergonomica basculante e sifone, poltrona integrata. Vano posteriore integrato.
- Washunit with ergonomic tilting bowl and waste trap valve. Integrated storage.
- Lavacabezas con sillón integrado. Cubeta ergonómica basculante (monomando y ducha incluidos) y válvula sifónica. Con estante trasero integrado.
- Waschsessel mit integriertem Sessel. Ergonomisches und verstellbares Becken. Ablaufventile mit Geruchstopper. Mit Regale.

TOPWASH ECO 2P
FA 495 2P — € 4.100,00

TOPWASH ECO 3P
FA 495 3P — € 6.150,00

SUPPLEMENT ELECTRIC / PL
SUP RJ ELEC — € 600,00

SUPPLEMENT ELECTRIC + SHIATSU AIR / PL
SUP SHIATSU — € 1.220,00

OPTION CACHE ARRIÈRE POUR PLOMBERIE LATÉRALE
TAMPONAMENTO POSTERIORE — € 00

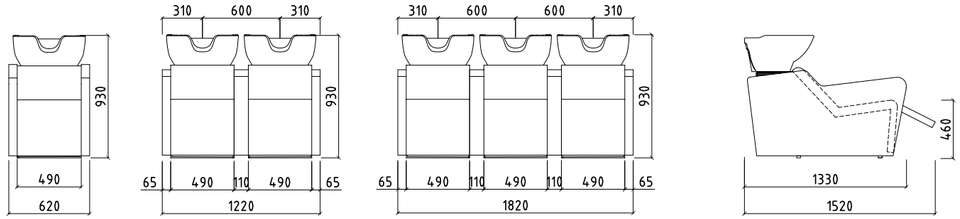

TOPWASH

TOPWASH
FA 480

€ 1.590,00

- Bac de lavage avec cuvette ergonomique basculante, (mitigeur et douchette inclus) bonde siphoïde et fauteuil intégré. Sans option.
- Lavaggio con vasca ergonomica basculante, sifone e poltrona integrata.
- Washunit with integrated seat. Ergonomic tilting bowl and waste trap valve. Option free.
- Lavacabezas con sillón integrado. Cubeta ergonómica basculante (monomando y ducha incluidos) y válvula sifónica. Sin opción.
- Waschsessel mit integriertem Sessel. Ergonomisches und verstellbares Becken. Ablaufventile mit Geruchstopper. Sitz aus Formschaum. Optionfrei.

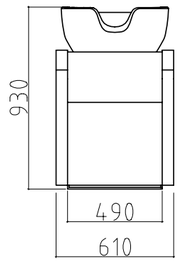

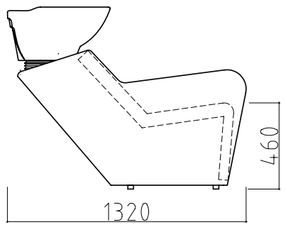

FORMULAWASH

FORMULAWASH ELECTRIC
FA 460 E — € 3.600,00

- Bac de lavage 1 place avec cuvette carrée ergonomique basculante (mitigeur et douchette inclus), bonde siphoïde et fauteil integré. Réglage électrique synchronisé du dossier, de l'assise et du repose-jambes. Position allongée.
- Lavaggio fisso con vasca quadrata basculante. Finitura Inox. Schienale e poggiagambe a movimento elettrico sincronizzato. Posizione allungata.
- Washunit with ergonomic tilting square bowl and waste trap valve. Stainless steel finish. Electrical synchronized movement of the whole seat and the footrest. Lying position.
- Lavacabezas con sillón integrado. Cubeta cuadrada ergonómica basculante (monomando y ducha incluidos), y válvula sifónica. Ajuste eléctrico sincronizado del respaldo, del asiento y del apoyapiernas. Posición acostada.
- Waschsessel mit integriertem Sessel. Ergonomisches und verstellbares Becken. Ablaufventile mit Geruchstopper. Abfertigung aus Edelstahl. Liegeposition.

FORMULAWASH SHIATSU AIR
FA 460 S — € 4.570,00

- Formulawash Electric + Système de massage à air Shiatsu.
- Formulawash Electric + Schienale e poggiagambe con sistema di massaggio totale Shiatsu.
- Formulawash Electric + With Shiatsu Airmassage from shoulders to feet.
- Formulawash Electric + Sistema de masaje integral por aire Shiatsu.
- Formulawash Electric + Mit kompletter Shiastu Luftmassage, von Schulter bis Füß.

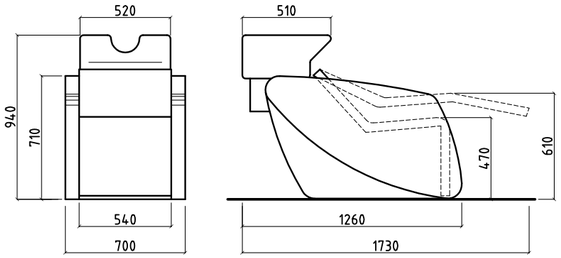

KUAWASH

KUAWASH ELECTRIC
FA 400 E — € 3.600,00

- Bac de lavage 1 place avec cuvette carrée ergonomique basculante (mitigeur et douchette inclus), bonde siphoïde et fauteuil intégré. Réglage électrique synchronisé du dossier, de l'assise et du repose-jambes. Position allongée.
- Lavaggio con vasca quadrata basculante. Finitura Inox sottovasca. con sistema schienale e poggiagambe a movimento elettrico sincronizzato, posizione allungata.
- 1 seat washunit with ergonomic tilting square bowl and waste trap valve. Electrical synchronized movement of the whole seat and the footrest. Lying position.
- Lavacabezas con sillón integrado. Cubeta cuadrada ergonómica basculante (monomando y ducha incluidos), y válvula sifónica. Ajuste eléctrico sincronizado del respaldo, del asiento y del apoyapiernas. Posición acostada.
- Waschsessel 1 platz mit ergonomischem und verstelbarem Becken und Ablaufventile mit Geruchstopper. Synchronisierter elektrischer Rückenlehne, Sitz und Beinstütze. Liegeposition.

KUAWASH SHIATSU AIR
FA 400 S — € 4.570,00

- Kuawash Electric + Système de massage à air Shiatsu.
- Kuawash Electric + Schienale e poggiagambe con sistema di massaggio totale Shiatsu.
- Kuawash Electric + With Shiatsu Airmassage from shoulders to feet.
- Kuawash Electric + Sistema de masaje integral por aire Shiatsu.
- Kuawash Electric + Mit kompletter Shiatsu Luftmassage, von Schulter bis Füß.

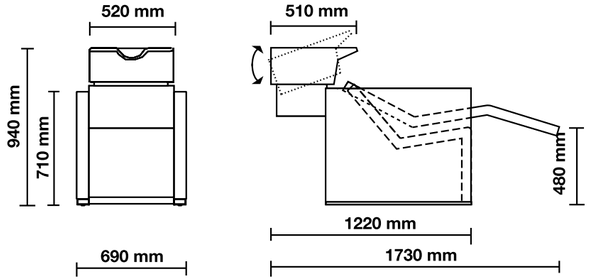

KUAWELL

KUAWELL BASIC
FA 430 — € 2.190,00

- Bac de lavage avec cuvette carrée ergonomique basculante (mitigeur et douchette inclus), bonde siphoïde et fauteuil intégré.
- Lavaggio con vasca ergonomica basculante, sifone e poltrona integrata.
- Washunit with integrated seat. Ergonomic tilting bowl and waste trap valve.
- Lavacabezas con sillón integrado. Cubeta ergonómica cuadrada basculante (monomando y ducha incluidos) y válvula sifónica.
- Waschsessel mit integriertem Sessel. Ergonomisches und verstellbares Becken. Ablaufventile mit Geruchstopper Abfertigung aus Epoxy Aluminium.

KUAWELL ELECTRIC
FA 450 — € 2.790,00

- Kuawell Basic + Réglage électrique du repose-jambes.
- Kuawell Basic + Poggiagambe a movimento elettrico.
- Kuawell Basic + Electrical legrest.
- Kuawell Basic + Ajuste eléctrico del apoyapiernas.
- Kuawell Basic + Mit elektrischer Beinauflage.

KUAWELL SHIATSU AIR
FA 440 — € 3.410,00

- Kuawell Electric + Système de massage à air Shiatsu.
- Kuawell Electric + Massaggio Air Shiatsu con due programmi e regolatore di intensità su tutta la poltrona.
- Kuawell Electric + Shiatsu Air Massage: air bags inside the seat.
- Kuawell Electric + Sistema de masaje integral por aire Shiatsu.
- Kuawell Electric + Shiatsu Luftdruckmassage : Luftkissen im Sitz.

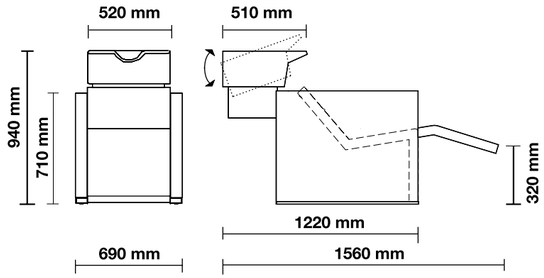

SMARTWASH

SMARTWASH BASIC
FA 260 — € 2.190,00

- Bac de lavage avec cuvette carrée ergonomique basculante (mitigeur et douchette inclus), bonde siphoïde et fauteuil intégré.
- Lavaggio con vasca ergonomica basculante, sifone e poltrona integrata.
- Washunit with integrated seat. Ergonomic tilting bowl and waste trap valve.
- Lavacabezas con sillón integrado. Cubeta cuadrada ergonómica basculante (monomando y ducha incluidos) y válvula sifónica.
- Waschsessel mit integriertem Sessel. Ergonomisches und verstellbares Becken. Ablaufventile mit Geruchstopper Abfertigung aus Epoxy Aluminium.

SMARTWASH ELECTRIC
FA 270 — € 2.790,00

- Smartwash Basic + Réglage électrique du repose-jambes.
- Smartwash Basic + Poggiagambe a movimento elettrico.
- Smartwash Basic + Electrical legrest.
- Smartwash Basic + Ajuste eléctrico del apoyapiernas.
- Smartwash Basic + Mit elektrischen Beinauflage.

SMARTWASH SHIATSU AIR
FA 280 — € 3.410,00

- Smartwash Electric + Système de massage à air Shiatsu.
- Smartwash Electric + Massaggio Air Shiatsu con due programmi e regolatore di intensità su tutta la poltrona.
- Smartwash Electric + Shiatsu Air Massage: air bags inside the seat.
- Smartwash Electric + Sistema de masaje integral por aire Shiatsu.
- Smartwash Electric + Shiatsu Luftdruckmassage: Luftkissen im Sitz.

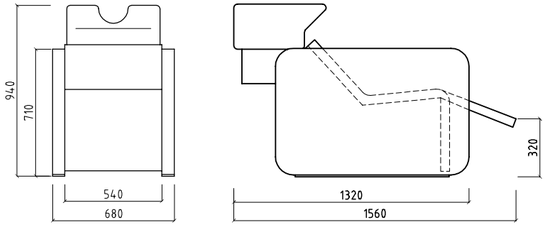

SOFA PLUS

SOFA PLUS 2P
FA 350 2 — € 4.550,00

- Bac de lavage avec caisson de rangement arrière integré. Caisson blanc en menuiserie hydrofuge avec partie supérieure en aluminium gris uniquement. Cuvette carrée ergonomique basculante (mitigeur et douchette inclus), et bonde siphoïde. Banquette de 2 ou 3 places.
- Lavaggio con vasca basculante. Struttura impermeabile con parte superiore in alluminio. Vasca ergonomica profonda e sifone. Poltrona separata 2 o 3 posti.
- Washunit with storage back coffer integrated. Structure in water repellant laminate with upper part in grey aluminium only. Ergonomic tilting bowl and waste trap valve. 2 or 3 places.
- Lavacabezas con mueble trasero integrado. Estructura blanca de carpinteria tratada especialmente contra agua con parte superior de aluminio gris solamente. Cubeta cuadrada profunda ergonómica basculante (monomando y ducha incluidos) y válvula sifónica. 2 o 3 servicios.
- Waschsessel mit integriertem Raumrückelement. Struktur aus Wasserabweisendem Laminat mit Oberteilen nur aus grauem Aluminium. Ergonomisches und verstellbares Becken. Ablaufventile mit Geruchstopper. 2 oder 3 Plätze.

SOFA PLUS 3P
FA 350 3 — € 6.825,00

SUPPLEMENT ELECTRIC / PL
SUP RJ ELEC — € 600,00

SUPPLEMENT ELECTRIC + SHIATSU AIR / PL
SUP SHIATSU — € 1.220,00

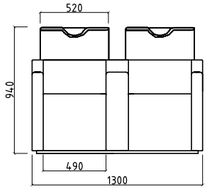

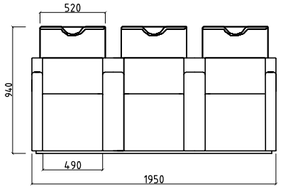

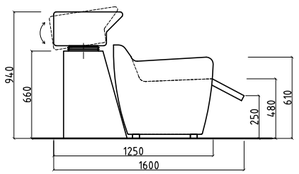

ARMOR SUP

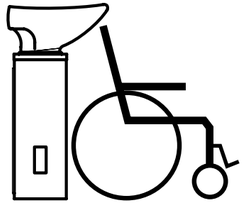

HYDRAULIC LIFT

ARMOR LIFT

ARMOR SUP
FA 1910 — € 990,00

- Colonne de lavage en aluminium. Cuvette profonde ergonomique réglable.
- Colonna lavaggio in alluminio verniciato. Vasca ergonomica, sistema basculante.
- Washpoint in Epoxy Alumnium with tilting bowl.
- Columna de lavado de aluminio. Cubeta profunda ergonómica, basculante.
- Waschsaüle aus Aluminium. Verstellbares Becken.

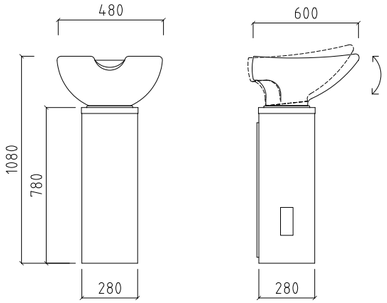

ARMOR LIFT
FA 1920 — € 1.890,00

- Colonne de lavage en aluminium. Cuvette profonde ergonomique réglable. Réglage de la hauteur avec pompe hydraulique.
- Colonna lavaggio in alluminio verniciato. Vasca ergonomica, sistema basculante. Regolazione in altezza con pompa idraulica.
- Washpoint in aluminium with ergonomic tilting bowl. Adjustment of the height with hydraulic pump.
- Columna de lavado de aluminio. Cubeta profunda, ergonómica y basculante. Ajuste de altura con bomba hidraulica.
- Waschsäule aus Aluminium mit verstellbarem Becken. Höheinstellung mit hydraulischer Pumpe.

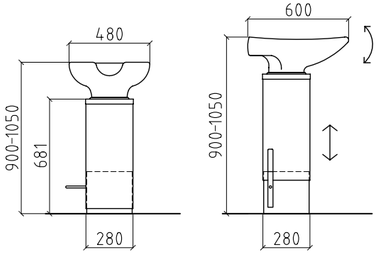

05

ACCUEIL
RECEPTIONS
RECEPTION
DESKS
RECEPCIONES
THEKEN

iDESK

IDESK
FH 3000 € 3.690,00

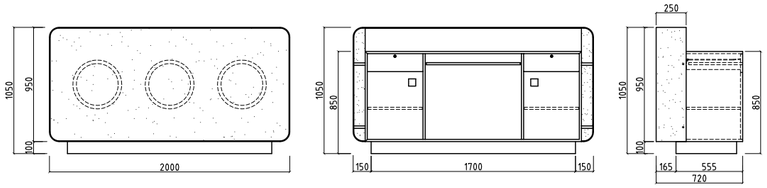

IDESK MEDIUM
FH 3100 € 2.420,00

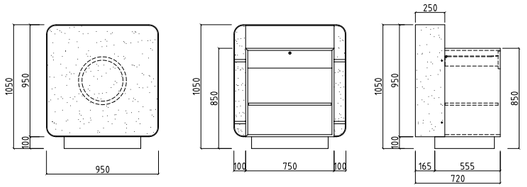

- Caisse en mélaminé Blanc Luxe 31. Partie avant en plexiglas opale éclairé avec cadre noir ou blanc.
- Cassa reception Blanc Luxe 31. Cassonetto frontale in plexiglas opalino completo di illuminazione interna. Cornice perimetrale nero o bianco.
- Reception in laminate Blanc Luxe 31. Lightened plexiglass front part and black or white plexiglas frame.
- Recepción de melanina Blanc Luxe 31. Parte frontal de metacrilato ópalo iluminado con un marco negro o blanco.
- Theke mit Rückseite aus Laminat Blanc Luxe 31. Vorderseite aus weißem Plexiglas mit Beleuchtung und Rahmen aus schwarzem oder weißem Plexiglas.

DIAMANT NOIR

DIAMANT NOIR
FH 6100 € 2.710,00

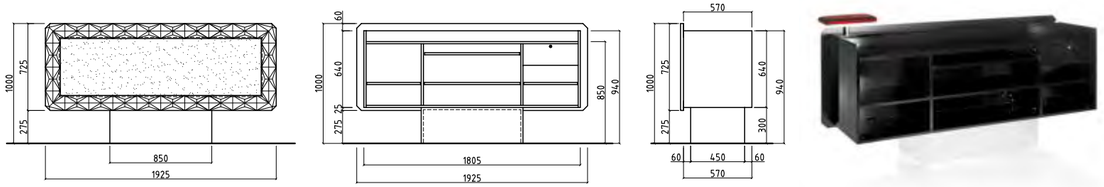

DIAMANT NOIR MEDIUM
FH 6300 € 2.090,00

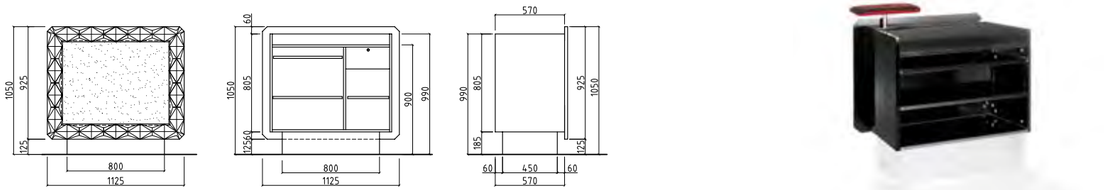

- Caisse en mélaminé Blanc Luxe 31 ou Noir 42. Façade avec plexiglas éclairé et cadre en menuiserie laquée noir. Couleur du velours au choix.
- Cassa reception in colore Blanc Luxe 31 o Nero 42 unicamente. Frontale con cornice sagomata laccata colore nero e plexiglas retro-illuminato. Colore velluto a scelta.
- Reception in laminate Blanc Luxe 31 or Noir 42 only. Lightened plexiglass front part with black lacquered frame. Velvet color from our range.
- Recepción de melanina color Blanc Luxe 31 o Noir 42 unicamente. Frontal con metacrilato iluminado y marco de capinteria lacado negro. Color del terciopelo a escoger en la gama.
- Theke mit Rückseite aus laminat Blanc Luxe 31 oder Noir 42. Vorderseite aus weißem Plexiglas mit Beleuchtung und schwarzer lackierter. Rahmen. Samt aus unserer Musterpalette.

DIAMANT BLANC

DIAMANT BLANC
FH 6000 € 2.490,00

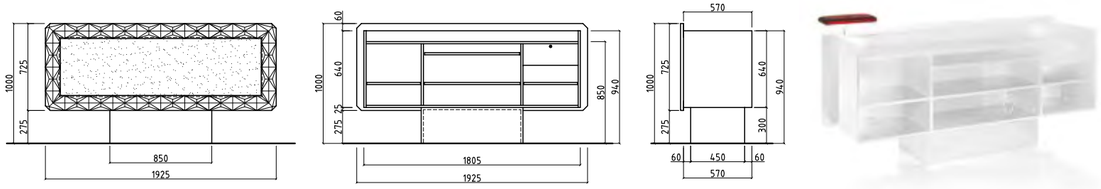

DIAMANT BLANC MEDIUM
FH 6200 € 1.950,00

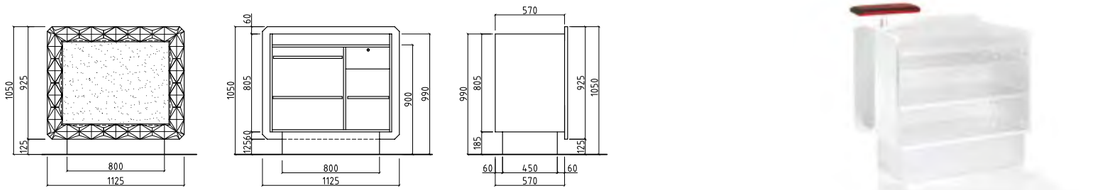

- Caisse en mélaminé Blanc Luxe 31 ou Noir 42. Façade avec plexiglas éclairé et cadre en menuiserie laquée blanc. Couleur du velours aux choix.
- Cassa reception in colore Blanc Luxe 31 o Nero 42 unicamente. Frontale con cornice sagomata laccata colore bianco e plexiglas retro-illuminato. Colore velluto a scelta.
- Reception in laminate Blanc Luxe 31 or Noir 42 only. Lightened plexiglass front part with white lacquered frame. Velvet color from our range.
- Recepción de melanina color Blanc Luxe 31 o Noir 42 unicamente. Frontal con metacrilato iluminado y marco de capinteria lacado blanco. Color del terciopelo a escoger en la gama.
- Theke mit Rückseite aus laminat Blanc Luxe 31 oder Noir 42. Vorderseite aus weißem Plexiglas mit Beleuchtung und weisser lackierter.Rahmen. Samt aus unserer Musterpalette.

CROCODILE DESK

CROCODILE DESK
FH 2100

€ 2.950,00

- Caisse en mélaminé Noir T15. Cadre en polystyrène moulé et revêtu d'une feuille décorative couleur or, effect crocodile. Tablette supérieure en verre de couleur noire. Façade revêtue de velours coloris bleu pétrole et d'un strass.
- Cassa reception in nobilitato Noir T15. Frontale decoro effetto coccodrillo dorato, con piano superiore in vetro retroverniciato colore NERO.
- Desk in laminate color Noir T15. Frame in molded polystyren colored with Golden Leaf, crododile effect. Upper shelf in black glass. Frame part decorated with bleu petrole velvet and strass.
- Recepción de melamina color negro Noir T 15. Marco de poliestireno moldeado con recubrimiento color oro, efecto cocodrilo. Repisa superior de vidrio color negro. Parte frontal cubierta con terciopelo color "azul petróleo" y un strass.
- Theke aus Laminat Farbe Noir T15. Rahmen in gegossenem Polystyrol von goldener Folie bedeckt, Krokodil Aspekt. Obere Ablage in schwarzem Glas. Vorne Seite mit Samt und Strass dekoriert.

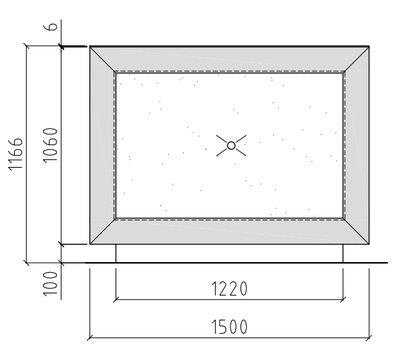

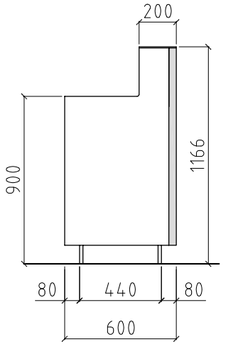

MAYA DESK

NATURE

FUMÉ

MAYA DESK NATURE

FH 1900 — € 2.490,00

- Caisse en mélaminé Blanc Luxe T31. Cadre en polystyrène moulé et revêtu d'une feuille décorative coloris effet bois "NATURE". Façade en plexiglass blanc rétroéclairée. Tablette supérieure en verre, de couleur noire.
- Cassa reception in nobilitato Blanc Luxe 31. Frontale in plexiglass retro-illuminato. Cornice sagomata in PVC con venatura legno Nature. Piano superiore in vetro retroverniciato colore NERO.
- Reception desk in laminate Blanc Luxe T31. Frame in PVC coating NATURE "reproduction wood". Lightened white plexiglas front part. Upper shelf in black colored glass.
- Recepción de melamina color Blanc Luxe T31. Marco de poliestireno moldeado duro con recubrimiento color madera "Nature". Parte frontal de metacrilato blanco retroiluminada. Repisa superior de vidrio, color negro.
- Theke mit Rückseiten aus Laminat Blanc Luxe T31. Geformtes Rahmen in PVC NATUR „Holz Nachahmung" Beschichtung. Vorderseite aus weißem Plexiglas mit Beleuchtung ? Obere Ablage in Glas, schwarzer Farbe.

MAYA DESK FUMÉ

FH 1900 — € 2.490,00

- Caisse en mélaminé Blanc Luxe T31. Cadre en polystyrène moulé et revêtu d'une feuille décorative coloris effet bois "FUMÉ". Façade en plexiglass blanc rétroéclairée. Tablette supérieure en verre, de couleur noire.
- Cassa reception in nobilitato Blanc Luxe 31. Frontale in plexiglass retro-illuminato. Cornice sagomata in PVC con venatura legno Fumé. Piano superiore in vetro retroverniciato colore NERO.
- Reception desk in laminate Blanc Luxe T31. Frame in PVC coating FUMÉ "reproduction wood". Lightened white plexiglas front part. Upper shelf in black colored glass.
- Recepción de melamina color Blanc Luxe T31. Marco de poliestireno moldeado duro con recubrimiento color madera "FUMÉ". Parte frontal de metacrilato blanco retroiluminada. Repisa superior de vidrio, color negro.
- Theke mit Rückseiten aus Laminat Blanc Luxe T31. Geformtes Rahmen in PVC FUMÉ „Holz Nachahmung" Beschichtung. Vorderseite aus weißem Plexiglas mit Beleuchtung ? Obere Ablage in Glas, schwarzer Farbe.

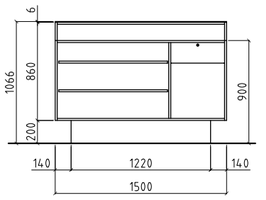

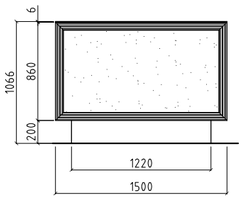

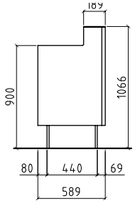

MAYA SMALL

NATURE

FUMÉ

MAYA SMALL NATURE

FH 1950 — € 1.990,00

- Caisse en mélaminé Blanc Luxe T31. Cadre en polystyrène moulé et revêtu d'une feuille décorative coloris effet bois "NATURE". Façade en plexiglass blanc rétroéclairée. Tablette supérieure en verre, de couleur noire.
- Cassa reception in nobilitato Blanc Luxe 31. Frontale in plexiglass retro-illuminato. Cornice sagomata in PVC con venatura legno Nature. Piano superiore in vetro retroverniciato colore NERO.
- Reception desk in laminate Blanc Luxe T31. Frame in PVC coating NATURE "reproduction wood". Lightened white plexiglas front part. Upper shelf in black colored glass.
- Recepción de melamina color Blanc Luxe T31. Marco de poliestireno moldeado duro con recubrimiento color madera "Nature". Parte frontal de metacrilato blanco retroiluminada. Repisa superior de vidrio, color negro.
- Theke mit Rückseiten aus Laminat Blanc Luxe T31. Geformtes Rahmen in PVC NATUR „Holz Nachahmung" Beschichtung. Vorderseite aus weißem Plexiglas mit Beleuchtung ? Obere Ablage in Glas, schwarzer Farbe.

MAYA SMALL FUMÉ

FH 1950 — € 1.990,00

- Caisse en mélaminé Blanc Luxe T31. Cadre en polystyrène moulé et revêtu d'une feuille décorative coloris effet bois "FUMÉ". Façade en plexiglass blanc rétroéclairée. Tablette supérieure en verre, de couleur noire.
- Cassa reception in nobilitato Blanc Luxe 31. Frontale in plexiglass retro-illuminato. Cornice sagomata in PVC con venatura legno Fumé. Piano superiore in vetro retroverniciato colore NERO.
- Reception desk in laminate Blanc Luxe T31. Frame in PVC coating FUMÉ "reproduction wood". Lightened white plexiglas front part. Upper shelf in black colored glass.
- Recepción de melamina color Blanc Luxe T31. Marco de poliestireno moldeado duro con recubrimiento color madera "FUMÉ". Parte frontal de metacrilato blanco retroiluminada. Repisa superior de vidrio, color negro.
- Theke mit Rückseiten aus Laminat Blanc Luxe T31. Geformtes Rahmen in PVC FUMÉ „Holz Nachahmung" Beschichtung. Vorderseite aus weißem Plexiglas mit Beleuchtung ? Obere Ablage in Glas, schwarzer Farbe.

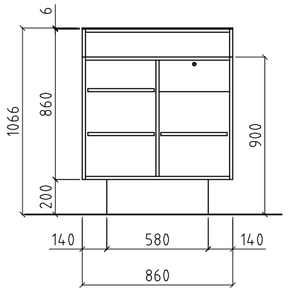

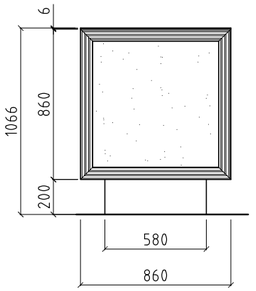

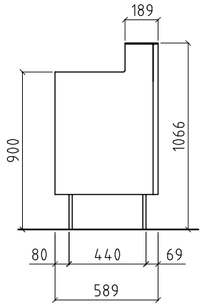

GRAPHIC DESK

GRAPHIC DESK ARGENT

FH 1400 — € 2.490,00

- Caisse en mélaminé Blanc Luxe 31. Cadre en polystyrène moulé et revêtu d'une feuille décorative coloris argent. Façade en plexiglass blanc rétroéclairée. Tablette supérieure en verre de couleur noire.
- Cassa reception in nobilitato Blanc Luxe 31. Frontale in plexiglass retro-illuminato e cornice finitura Argento.
- Reception with back part in laminate Blanc 31. Lightened plexiglass front part. Mould polystyrene frame with a silver coating.
- Recepción de melanina color Blanc Luxe 31. Marco delantero de poliestireno moldeado duro con recubrimiento color plata. Parte frontal de metacrilato blanco retroiluminado. Repisa superior de vidrio color negro.
- Theke mit Rückseiten aus Laminat Blanc Luxe 31. Vorderseite aus weißem Plexiglas mit Beleuchtung. Geformtes Polystyrol Rahmen mit einer Silberbeschichtung.

GRAPHIC DESK NOIR

FH 1400 — € 2.490,00

- Caisse en mélaminé Blanc Luxe 31. Cadre en polystyrène moulé et revêtu d'une feuille décorative coloris noir. Façade en plexiglass blanc rétroéclairée. Tablette supérieure en verre de couleur noire.
- Cassa reception in nobilitato Blanc Luxe 31. Frontale in plexiglass retro-illuminato e cornice finitura nero.
- Reception with back part in laminate Blanc Luxe 31. Lightened plexiglass front part. Mould polystyrene frame with a black coating.
- Recepción de melanina color blanco Blanc Luxe 31. Marco delantero de poliestireno moldeado duro con recubrimiento color negro. Parte frontal de metacrilato blanco retroiluminado. Repisa superior de vidrio color negro.
- Theke mit Rückseiten aus Laminat Blanc 31. Vorderseite aus weißem Plexiglas mit Beleuchtung . Geformtes Polystyrol Rahmen mit einer schwarzen Beschichtung.

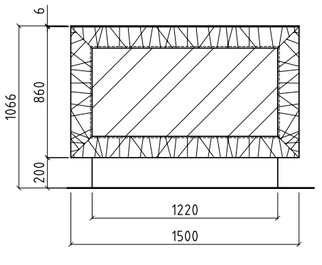

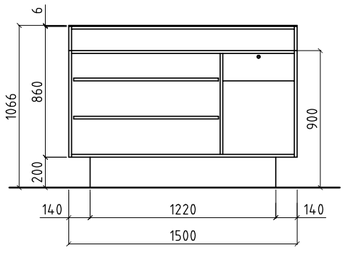

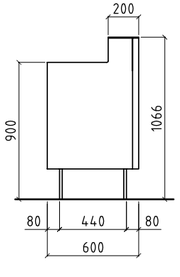

GRAPHIC DESK SMALL

GRAPHIC DESK SMALL ARGENT

FH 1450

€ 1.990,00

- Caisse en mélaminé Blanc Luxe 31. Cadre en polystyrène moulé et revêtu d'une feuille décorative coloris argent. Façade en plexiglass blanc rétroéclairée. Tablette supérieure en verre de couleur noire. Petit modèle.
- Cassa reception in nobilitato Blanc Luxe 31. Frontale in plexiglass retro-illuminato e cornice finitura Argento.
- Reception with back part in laminate Blanc Luxe 31. Lightened plexiglass front part. Mould polystyrene frame with a silver coating. Small dimension.
- Recepción de melanina color Blanc Luxe 31. Marco delantero de poliestireno moldeado duro con recubrimiento color plata. Parte frontal de metacrilato blanco retroiluminado. Repisa superior de vidrio color negro. Versión pequeña.
- Theke mit Rückseiten aus Laminat Blanc Luxe 31. Vorderseite aus weißem Plexiglas mit Beleuchtung . Geformtes Polystyrol Rahmen mit einer Silberbeschichtung. Kleine Version.

GRAPHIC DESK SMALL NOIR

FH 1450

€ 1.990,00

- Caisse en mélaminé Blanc Luxe 31. Cadre en polystyrène moulé et revêtu d'une feuille décorative coloris noir. Façade en plexiglass blanc rétroéclairée. Tablette supérieure en verre de couleur noire. Petit modèle.
- Cassa reception in nobilitato Blanc Luxe 31. Frontale in plexiglass retro-illuminato e cornice finitura nero.
- Reception with back part in laminate Blanc Luxe 31. Lightened plexiglass front part. Mould polystyrene frame with a black coating. Small dimension.
- Recepción de melanina color blanco Blanc Luxe 31. Marco delantero de poliestireno moldeado duro con recubrimiento color negro. Parte frontal de metacrilato blanco retroiluminado. Repisa superior de vidrio color negro. Versión pequeña.
- Theke mit Rückseiten aus Laminat Blanc Luxe 31. Vorderseite aus weißem Plexiglas mit Beleuchtung . Geformtes Polystyrol Rahmen mit einer schwarzen Beschichtung. Kleine Version.

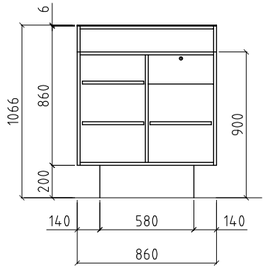

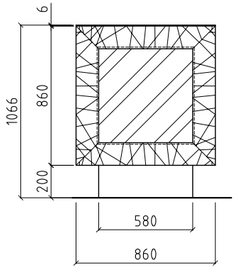

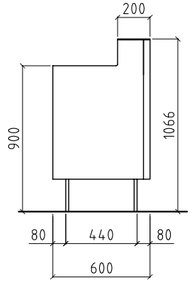

SILVER DESK

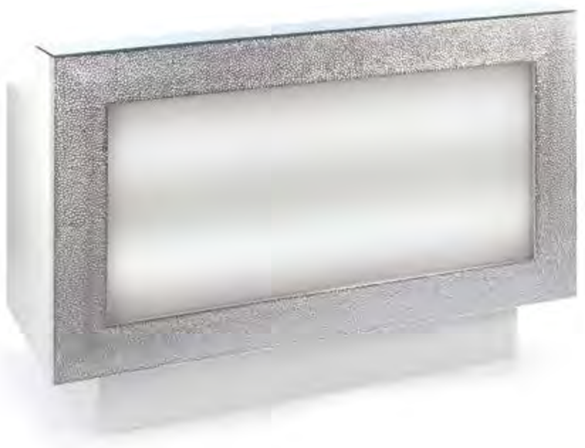

GOLD DESK

SILVER DESK
FH 1300 — € 2.490,00

GOLD DESK
FH 1310 — € 2.490,00

- Caisse en mélaminé Blanc Luxe 31. Cadre en polystyrène moulé et laqué avec revêtement coloris or ou argent. Façade en plexiglass banc opale rétroéclairée, disponible en coloris or ou argent. Tablette supérieure en verre de couleur noire.
- Cassa reception in nobilitato Blanc Luxe 31. Frontale in plexiglass retro-illuminato e cornice finitura gold o silver.
- Reception with back part in laminate Blanc Luxe 31. Mould and lacquered polystyrene frame with a shiny gold or silver coating.
- Recepción con cajón de melaminado blanco Blanc Luxe 31. Marco delantero en poliestireno moldeado duro con acabado de color oro brillante o plata. Parte frontal en metacrilato blanco ópalo iluminado. Repisa superior de vidrio color negro.
- Theke mit Rückseiten aus Laminat Blanc Luxe 31. Vorderseite aus weiß Geformtes und lackiertes Polystyrol Rahmen mit einer glänzen Beschichtung.

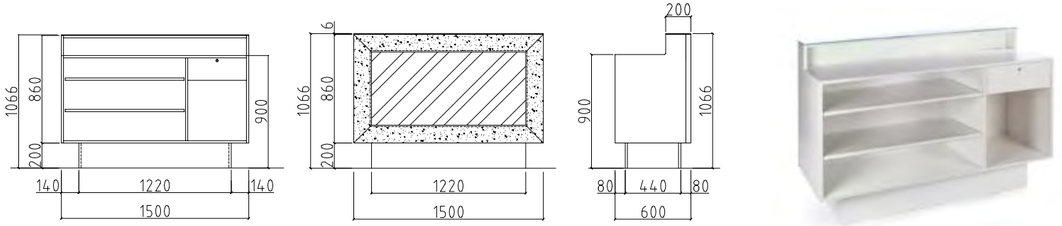

SILVER SMALL

GOLD SMALL

SILVER SMALL
FH 1350 € 1.990,00

GOLD SMALL
FH 1360 € 1.990,00

- Caisse en mélaminé Blanc Luxe 31. Cadre en polystyrène moulé et laqué avec revêtement or ou argent. Façade en plexiglass banc opale rétroéclairée, disponible en coloris or ou argent. Tablette supérieure en verre de couleur noire.
- Cassa reception in nobilitato Blanc Luxe 31. Frontale in plexiglass retro-illuminato e cornice finitura gold o silver.
- Reception with back part in laminate Blanc Luxe31. Mould and lacquered polystyrene frame with a shiny gold or silver coating.
- Recepción con cajón de melaminado blanco Blanc Luxe31. Marco delantero en poliestireno moldeado duro con acabado de color oro brillante o plata. Parte frontal en metacrilato blanco ópalo iluminado. Repisa superior de vidrio color negro.
- Theke mit Rückseiten aus Laminat Blanc Luxe31. Vorderseite aus weiß Geformtes und lackiertes Polystyrol Rahmen mit einer glänzen Beschichtung.

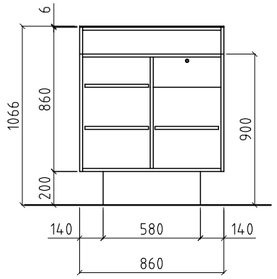

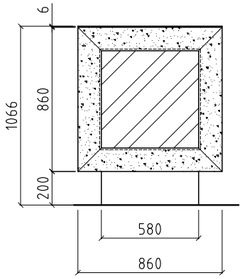

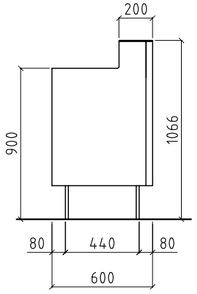

iECO
FH 1700

€ 1.360,00

- Caisse en mélaminé blanc. Façade en stratifé blanc mat T41, contour Orme-Cannelle T11. Façade tiroir Orme-Cannelle T11.
- Cassa in melaminico colore bianco con bordo in orme cannelle T11.Frontale cassetto in Orme-Cannelle.
- Desk in white laminate Blanc T41 and front part sides in Orme-Cannelle T11. Front drawer in Orme-Cannelle T11
- Recepción de melamina color Blanco mate T41. Parte frontal color blanco T41 y contorno color Orme-Cannelle T11. Fachada del cajón Orme-Cannelle T11.
- Theke in weißem Laminat. Weißer Vorderteil und Seiten Orme-Cannelle T11. Schubladefrontwand in Orme-Cannelle T11.

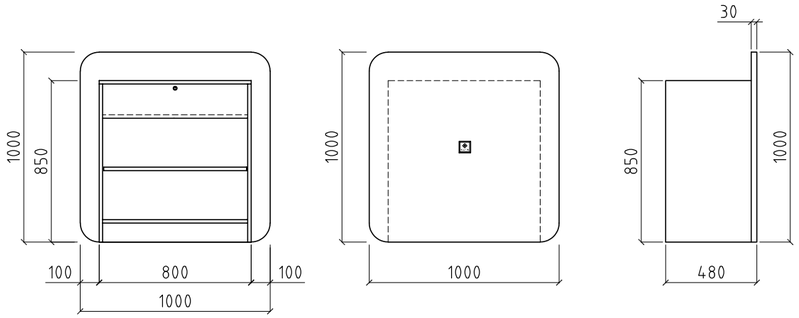

ELITE

ELITE
FH 1010

€ 2.830,00

- Caisse en mélaminé Blanc Luxe 31 et partie avant en plexiglas opale éclairé. Tablette aluminium poli ou blanc laqué.
- Cassa reception in nobilitato Blanc Luxe 31, frontale in plexiglas bianco. Con illuminazione e ripiano in alluminio lucidato o laccato bianco.
- Reception with back part in laminate Blanc Luxe 31 Front part in white lightened plexiglas. With polished or white lacquered aluminium shelf.
- Recepción de melaminado Blanc Luxe 31 y parte delantera de metacrilato ópalo iluminado. Repisa de aluminio pulido o lacado blanco.
- Theke mit Rückseite aus Laminat Blanc Luxe 31. Vorderseite aus weissem Plexiglas mit Beleuchtung und Ablage aus poliertem oder weißlackierterm Aluminium.

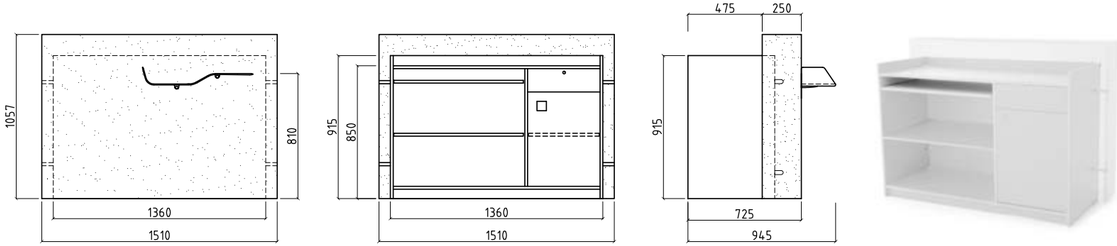

LUMY II

LUMY II MAX
FH 1660

€ 1.960,00

- Caisse en mélaminé Blanc Luxe 31 ou Noir 42. Caisson supérieur en plexiglas blanc éclairé.
- Cassa reception in nobilitato Blanc Luxe 31 o Nero 42. Frontale in plexiglas opalino completo di illuminazione interna.
- Reception desk in laminate Blanc Luxe 31 or Noir 42. Top part with white lightened plexiglass.
- Recepción de melanina Blanc Luxe 31 o Noir 42. Cajón superior de metacrilato blanco iluminado.
- Theke aus Laminat Blanc Luxe 31 oder Noir 42. Vorderseite aus weißem Plexiglas mit Beleuchtung.

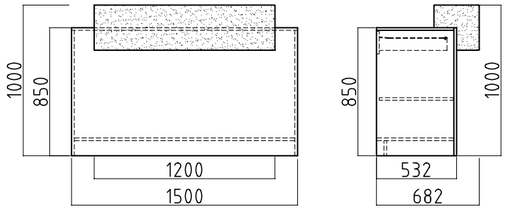

LUMY II MEDIUM
FH 1650

€ 1.470,00

- Caisse en mélaminé Blanc Luxe 31 ou Noir 42. Caisson supérieur en plexiglas blanc éclairé.
- Cassa reception in nobilitato Blanc Luxe 31 o Noir 42. Frontale in plexiglas opalino completo di illuminazione interna.
- Reception desk in laminate Blanc Luxe 31 or Noir 42. Top part with white lightened plexiglass.
- Recepción de melanina Blanc Luxe 31 o Noir 42. Cajón superior de metacrilato blanco iluminado.
- Theke aus Laminat Blanc Luxe 31 oder Noir 42. Vorderseite aus weißem Plexiglas mit Beleuchtung.

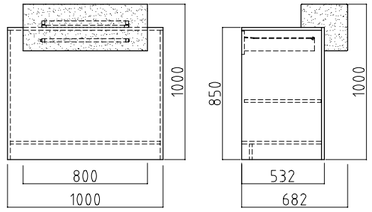

06

CHAUFFEUSES

DIVANI

WAITING CHAIRS

SILLONES DE ESPERA

WARTESESSEL

COSTE'S SOFA

COSTE'S SOFA
FD 6500 — € 1.540,00

- Divan 2 places. Skaï au choix dans notre gamme.
- Divano 2 posti. Skai a scelta dalla nostra gamma.
- 2 seater waiting chair. Skai from our range.
- Diván 2 plazas. Tapizado a escorger en nuestra gama.
- 2 Sitzplätze Wartesessel. Skay aus unserem Sortiment.

COSTE'S SOFA VELOURS
FD 6600 — € 1.690,00

- Divan 2 places. Velours au choix dans notre gamme.
- Divano 2 posti. Velluto a scelta dalla nostra gamma.
- 2 seater waiting chair. Velvet from our range.
- Diván 2 plazas. Terciopelo a escoger en nuestra gama.
- Wartesessel 2 Sitzplätze. Samt aus unserem Sortiment.

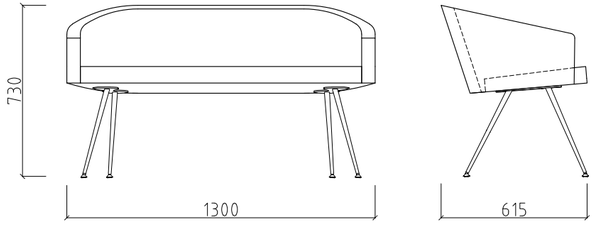

ISLE MAX

ISLE

ISLE MAX
FD 5200 — € 2.240,00

- Divan 4 ou 5 places. Skaï au choix dans notre gamme.
- Divano 4 o 5 posti. Skai a scelta dalla nostra gamma.
- 4 or 5 seater waiting chair. Skay from our range.
- Diván 4 o 5 plazas. Tapizado a escorger en nuestra gama.
- 4 oder 5 Sitzplätze Wartesessel. Skay aus unserem Sortiment.

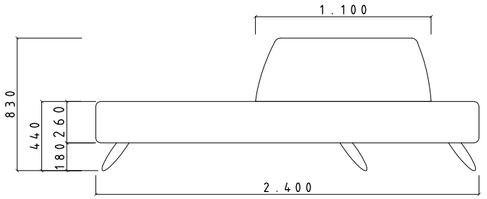

ISLE MAX VELOURS
FD 5300 — € 2.490,00

- Divan 4 ou 5 places. Velours au choix dans notre gamme.
- Divano 4 o 5 posti. Velluto a scelta dalla nostra gamma.
- 4 or 5 seater waiting chair. Velvet from our range.
- Diván 4 ó 5 plazas. Terciopelo a escoger en nuestra gama.
- 4 oder 5 Sitzplätze Wartesessel. Samt aus unserem Sortiment.

ISLE
FD 5000 — € 1.890,00

- Divan 3 ou 4 places. Skaï au choix dans notre gamme.
- Divano 3 o 4 posti. Skai a scelta dalla nostra gamma.
- 3 or 4 seater waiting chair. Skay from our range.
- Diván 3 o 4 plazas. Tapizado a escorger en nuestra gama.
- 3 oder 4 Sitzplätze Wartesessel. Skay aus unserem Sortiment.

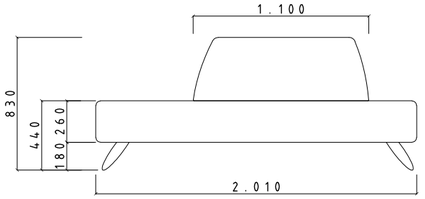

ISLE VELOURS
FD 5100 — € 2.140,00

- Divan 3 ou 4 places. Velours au choix dans notre gamme.
- Divano 3 o 4 posti. Velluto a scelta dalla nostra gamma.
- 3 or 4 seater waiting chair. Velvet from our range.
- Diván 3 ó 4 plazas. Terciopelo a escoger en nuestra gama.
- Wartesessel 3 oder 4 sitzplätze. Samt aus unserem Sortiment.

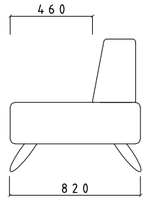

ELITE

ELITE
FD 6000 — € 1.990,00

- Divan 2 places. Skaï au choix dans notre gamme.
- Divano 2 posti. Skai a scelta dalla nostra gamma.
- 2 seater waiting chair. Skay from our range.
- Diván 2 plazas. Tapizado a escorger en nuestra gama.
- 2 Sitzplätze Wartesessel. Skay aus unserem Sortiment.

ELITE VELOURS
FD 6100 — € 2.240,00

- Divan 2 places. Velours au choix dans notre gamme.
- Divano 2 posti. Velluto a scelta dalla nostra gamma.
- 2 seater waiting chair. Velvet from our range.
- Diván 2 plazas. Terciopelo a escoger en nuestra gama.
- 2 Sitzplätze Wartesessel. Samt aus unserem Sortiment.

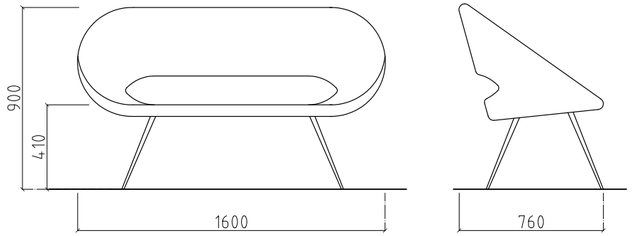

PYRAMID

PYRAMID 1P
FD 3001 — € 690,00

- Chauffeuse d'attente 1 place. Pieds en aluminium poli. Skaï au choix dans notre gamme.
- Divano attesa a 1 posto. Piedi di alluminio lucido. Skai a scelta dalla nostra gamma.
- 1 seater waitingchair. Feet in polished aluminium.
- Sillón de espera 1 plaza. Pies de aluminio pulido. Tapizado a escorger en nuestra gama.
- Wartesessel mit 1 sitzplatz. Füße aus poliertem aluminium.

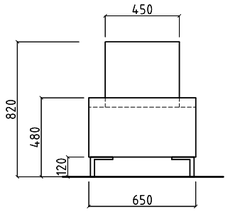

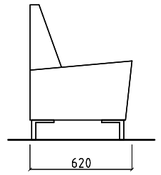

PYRAMID 2P
FD 3002 — € 1.090,00

- Chauffeuse d'attente 2 places. Pieds en aluminium poli.
- Divano attesa a 2 posti. Piedi di alluminio lucido. Skai a scelta dalla nostra gamma.
- 2 seater waitingchair. Feet in polished aluminium.
- Sillón de espera 2 plazas. Pies de aluminio pulido. Tapizado a escorger en nuestra gama.
- Wartesessel mit 2 sitzplätze. Füße aus poliertem aluminium.

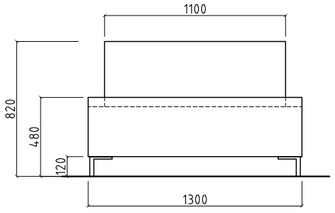

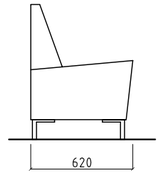

SUPPLEMENT PORTE CASQUE
FD SPCF 4000 — € 150,00

- Porte casque avec supplément. Prix par place.
- Porta casco con supplemento. Prezzo per posto.
- Extra charge for dryer bracket. Price per place.
- Costo adicional por soporte casco secador. Precio por puesto.
- Aufpreis für Haubetrager. Preis pro Platz.

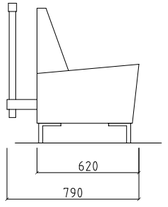

* Modèle présenté avec skaï Luxe kilt 105: + 50€
* Modello come in foto, con tessuto Luxe kilt 105: + 50€
* Sillón presentado con tapizado Luxe kilt 105: + 50€
* Seater presented in Kilt105: +50€
* Sessel in Kilt105 vorgestellt: +50€

FLORE

FLORE
FD 7000

€ 490,00

- Chauffeuse d'attente 1 place. Skaï au choix dans notre gamme.
- Divano attesa 1 posto. Skai a scelta dalla nostra gamma.
- 1 seater waitingchair. Skay from our range.
- Sillón de espera 1 plaza. Tapizado a escorger en nuestra gama.
- 1 Platz Wartesessel. Skay aus unserem Sortiment.

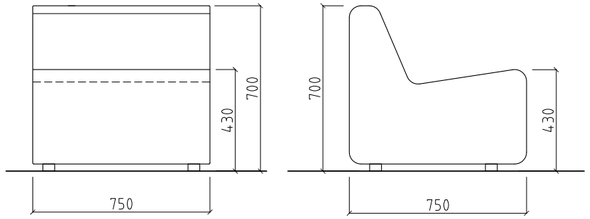

KRYPTON

KRYPTON 1P
FD 4000 — € 520,00

- Chauffeuse d'attente 1 place. Pieds en aluminium poli. Skaï au choix dans notre gamme
- Poltrona attesa 1 posto. Piedi di alluminio lucido. Skai a scelta dalla nostra gamma.
- 1 seater waitingchair. Feet in polished aluminium. Skay from our range.
- Sillón de espera 1 plaza. Pies de aluminio pulido. Tapizado a escorger en nuestra gama.
- Wartesessel mit 1 Sitzplatz. Füße aus poliertem aluminium. Skay aus unserem Sortiment.

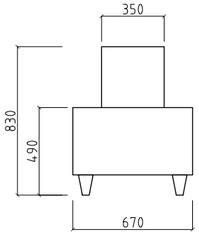

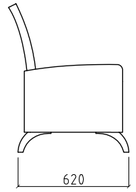

KRYPTON 1P VELOURS
FD 4100 — € 620,00

- Chauffeuse d'attente 1 place. Pieds en aluminium poli. Velours au choix dans notre gamme.
- Poltrona attesa a 1 posto. Piedi di alluminio lucido. Velluto a scelta dalla nostra gamma.
- 1 seater waitingchair. Feet in polished aluminium. Velvet from our range.
- Sillón de espera 1 plaza . Pies de aluminio pulido. Terciopelo a escorger en nuestra gama.
- Wartesessel mit 1 Sitzplatz. Füße aus poliertem aluminium. Samt aus unserem Sortiment.

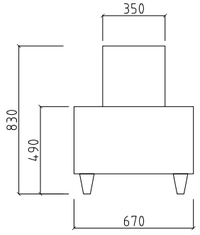

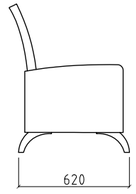

KRYPTON 2P
FD 4002 — € 865,00

KRYPTON 2P VELOURS
FD 4102 — € 965,00

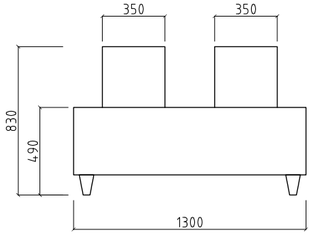

SUPPLEMENT PORTE CASQUE
FD SPCF 4000 — € 150,00

- Porte casque avec supplément. Prix par place.
- Porta casco con supplemento. Prezzo per posto.
- Extra charge for dryer bracket. Price per place.
- Costo adicional por soporte casco secador. Precio por puesto.
- Aufpreis für Haubetrager. Preis pro Platz.

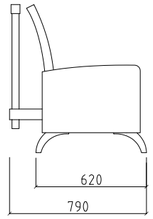

07

CHARIOTS
CARRELLI
TROLLEYS
CARROS
SERVICEWAGEN

NELBY C

NELBY C
FS 200

€ 875,00

- Meuble sur roulettes avec tiroirs intérieurs. Structure en méthacrylate blanc.
- Mobiletto su rotelle con struttura in metacrilato bianco apribile con cassetti interni.
- Trolley on castors with drawers. Structure in methacrylate available in white.
- Mueble sobre ruedas con cajones. Estructura de metacrilato blanco.
- Servicewagen auf Rollen mit Schubladen. Struktur aus Methacrylat nur in Weiß.

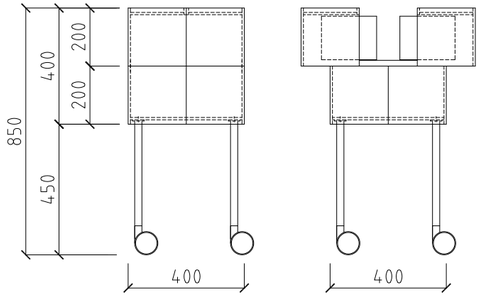

ROLLY

ROLLY NOIR
FU 2300 N — € 545,00

- Meuble de rangement sur roulettes avec structure en plexi noir. Tiroirs noirs.
- Mobiletto su rotelle con struttura in metacrilato nero. Cassetti in nero.
- Trolley on castors with black plexiglas structure and black drawers.
- Mueble sobre ruedas de metacrilato negro. Cajones negros.
- Servicewagen auf Rollen. Struktur aus schwarzem Plexiglas und Schubladen aus schwarzem Plexi.

ROLLY BLANC
FU 2300 B — € 545,00

- Meuble de rangement sur roulettes avec structure en plexi blanc. Tiroirs noirs.
- Mobiletto su rotelle con struttura in metacrilato bianco. Cassetti in nero.
- Trolley on castors with white plexiglas structure and black drawers.
- Mueble sobre ruedas de metacrilato blanco. Cajones negros.
- Servicewagen auf Rollen. Struktur aus weißem Plexiglas und Schubladen aus schwarzem Plexi.

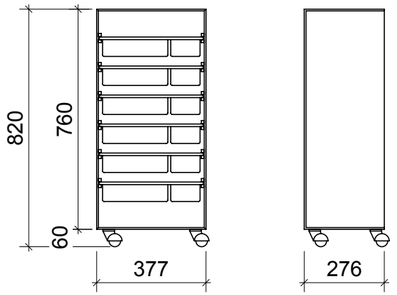

08

ESTHETIQUE

ESTETICA

AESTHETICS

ESTÉTICA

ÄSTHETIK

NELBYDRO

NELBYDRO
FS 100

€ 4.350,00

- Fauteuil pédicure pivotant avec dossier fixe et bac avec système hydromassant pour bain de pieds.
- Postazione pedicure con poltrona girevole, schienale fisso e vasca con sistema di idromassaggio “pipeless”.
- Pedicure armchair with a swing, turning seat. Wash bowl with an integrated Pipeless system, for the massage of the foot.
- Sillón de pedicura giratorio con respaldo fijo e hidromasaje.
- Pedikürestuhl mit einen Drehsessel. Becken mit Pipeless System für die Füße.

NELBYDRO SHIATSU
FS100M

5.450,00 €

- Nelbydro avec massage à air Shiatsu.
- Nelbydro con massaggio Shiatsu.
- Nelbydro with Shiatsu massage.
- Nelbydro con masaje de aire Shiatsu.
- Nelbydro mit Shiatsu Massage.

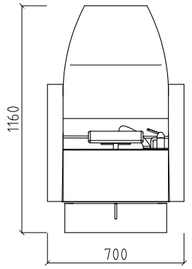

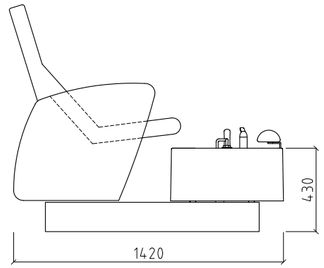

NELBY BED

NELBY BED
FS 300

€ 1.915,00

- Table de massage avec trou pour positionner la tête.
- Lettino massaggi con foro impronta per viso.
- Massage table with face hole.
- Mesa de masaje con agujero para la cara.
- Massagetisch mit Kopföffnung.

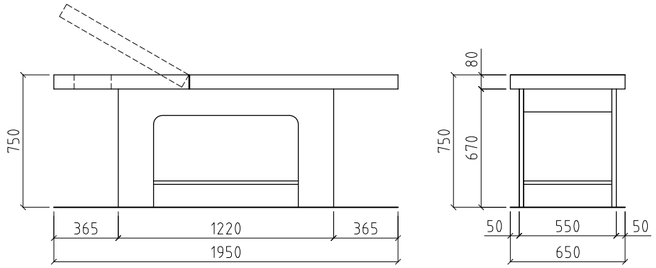

PORTE-ROULEAU
FS 300 PROUL

€ 65,00

- Porte-rouleau.
- Portarotolo.
- Roll-holder.
- Porta-rollo.
- Rollenhalter.

NELBY TAB

NELBY TAB
FS 400

€ 1.590,00

- Table de manucure en melaminé Blanc T31 avec électrification complète. Avec ou sans extracteur manucure.
- Postazione manicure in nobilitato Blanc T31 completo di elettrificazione. Piano con o senza motore aspiratore.
- Manicure Table in laminate Blanc T31. Extractor as an option.
- Mesa de manicura de melanina blanca Blanc T31 con electrificación completa. Con o sin extractor.
- Nageltisch aus Laminate Blanc T31 mit oder ohne Absauger (Sonderzubehör).

EXTRACTEUR MANICURE 22W

€ 240,00

- Extracteur.
- Motore aspiratore.
- Extractor.
- Extractor.
- Absauger (Sonderzubehör)

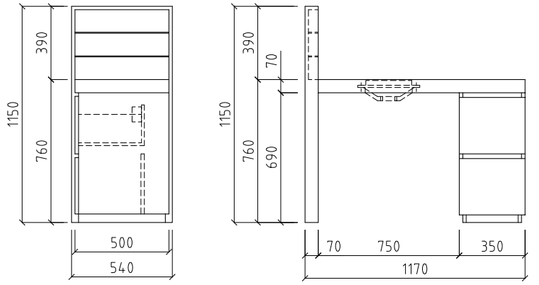

COMPILAB A

COMPILAB A
FK 300 A

€ 1.280,00

- Laboratoire mural suspendu en stratifié Jute 27 uniquement. Avec plan de travail hydrofuge blanc "Fullcolor" uniquement.
- Composizione mobile sospeso in nobilitato "Jute 27" unicamente. Ripiano idrorepellente di colore bianco "Fullcolor" unicamente.
- Wall mounted service cabinet in laminate Jute 27 only. With only white "Fullcolor" water-repellent working top.
- Laboratorio mural suspendido en estratificado Jute 27 unicamente. Encimera hidrófuga unicamente con acabado blanco "Fullcolor".
- Hängeschrank nur in Laminat Jute 27 mit weisser "Fullcolor" wasserabstoßender Arbeitsfläche.

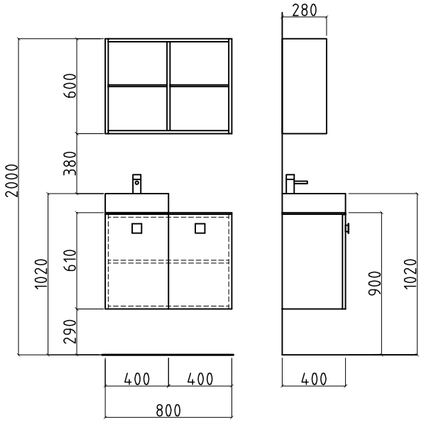

WATER RESISTANT

CUVETTE COMPILAB
FK CUV COMPI

€ 325,00

- Evier en céramique blanche.
- Lavabo in ceramica bianca.
- White ceramic washbasin.
- Cubeta de ceramica blanca.
- Weisskeramik Waschbecken.

MITIGEUR COMPILAB
FK MITI COMPI

€ 280,00

- Mitigeur chromé.
- Miscelatore cromato.
- Chromed mixing tap.
- Monomando cromado.
- Verchromte Mischbatterie.

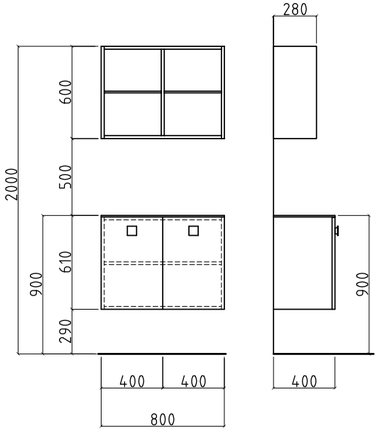

COMPILAB B

COMPILAB B
FK 300B

€ 2.100,00

- Laboratoire mural suspendu en stratifié Jute 27 uniquement. Avec plan de travail hydrofuge blanc "Fullcolor" uniquement.
- Composizione mobile sospeso in nobilitato "Jute 27" unicamente. Ripiano idrorepellente di colore bianco "Fullcolor" unicamente.
- Wall mounted service cabinet in laminate Jute 27 only. With only white "Fullcolor" water-repellent working top.
- Laboratorio mural suspendido en estratificado Jute 27 unicamente. Encimera hidrófuga unicamente con acabado blanco "Fullcolor".
- Hängeschrank nur in Laminat Jute 27 mit weisser "Fullcolor" wasserabstoßender Arbeitsfläche.

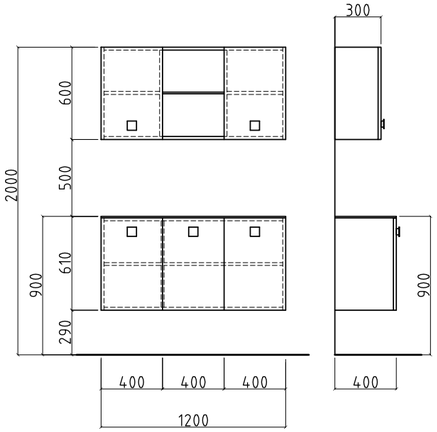

WATER RESISTANT

CUVETTE COMPILAB
FK CUV COMPI

€ 325,00

- Evier en céramique blanche.
- Lavabo in ceramica bianca.
- White ceramic washbasin.
- Cubeta de ceramica blanca.
- Weisskeramik Waschbecken.

MITIGEUR COMPILAB
FK MITI COMPI

€ 280,00

- Mitigeur chromé.
- Miscelatore cromato.
- Chromed mixing tap.
- Monomando cromado.
- Verchromte Mischbatterie.

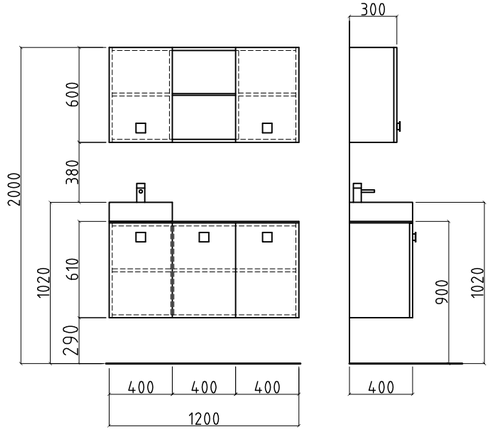

09

MEUBLES
MOBILI
FURNITURE
MUEBLES
MÖBEL

DIAMANT DISPLAY

DIAMANT DISPLAY NOIR

FJ 1810 € 1.890,00

- Présentoir de vente avec caisson et étagères en plexi transparent. Cadre en menuiserie laquée couleur noire.
- Espositore da parete con contenitore a vani in plexiglas trasparente. Cornice sagomata laccata colore nero.
- Retail display with structure and shelves in transparent plexiglas. Frame in black lacquered MDF laminate.
- Módulo de venta con estantes de metacrilato transparente. Marco de carpintería lacado color negro.
- Verkaufsdisplay mit Struktur und Ablage aus durchsichtigem Plexiglas. Schwarzer lackierter Rahmen.

DIAMANT DISPLAY BLANC

FJ 1800 € 1.380,00

- Présentoir de vente avec caisson et étagères en plexi transparent. Cadre en revêtement PVC blanc.
- Espositore da parete con contenitore a vani in plexiglas trasparente. Cornice sagomata in PVC colore bianco.
- Retail display with structure and shelves in transparent plexiglas. Frame with white PVC coating.
- Módulo de venta con estantes de metacrilato transparente. Marco de carpintería con recubrimiento de PVC blanco.
- Verkaufsdisplay mit Struktur und Ablage aus durchsichtigem Plexiglas. Rahmen mit weißer PVC-Beschichtung.

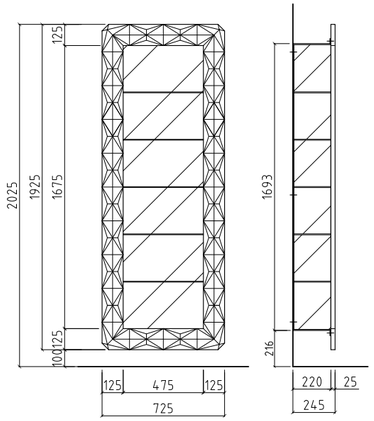

GRAPHIC DISPLAY

GRAPHIC DISPLAY NOIR
FJ 1400 € 1.420,00

- Présentoir de vente avec tablettes en plexiglass noir ou transparent. Cadre en polystyrène moulé et revêtu d'une feuille décorative coloris noir.
- Espositore da parete con cornice in polistirolo finitura nero e ripiani in plexiglas trasparenti o neri.
- Sales display with shelves in black or transparent plexiglas. Mould polystyrene frame with a black coating.
- Módulo de venta con estantes de metacrilato transparente o negro. Marco delantero de poliestireno moldeado con recubrimiento de color negro.
- Verkaufsregale mit Ablage aus schwarzem oder durchsichtigem Plexiglas. Geformter Polystyrol Rahmen mit einer schwarzen Beschichtung.

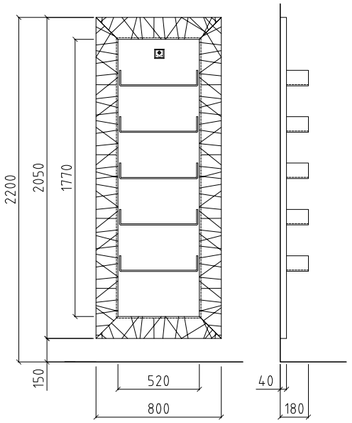

GRAPHIC DISPLAY ARGENT
FJ 1400 € 1.420,00

- Présentoir de vente avec tablettes en plexiglas noir ou transparent. Cadre en polystyrène moulé et revêtu d'une feuille décorative coloris argent.
- Espositore da parete con cornice in polistirolo finitura argento e ripiani in plexiglas trasparenti o neri.
- Sales display with shelves in black or transparent plexiglas. Mould polystyrene frame with a silver coating.
- Módulo de venta con estantes de metacrilato transparente o negro. Marco delantero de poliestireno moldeado con recubrimiento de color plata.
- Verkaufsregale mit Ablage aus schwarzem oder durchsichtigem Plexiglas. Geformter Polystyrol Rahmen mit einer Silberbeschichtung.

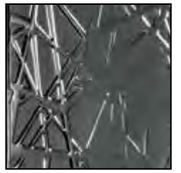

GOLD DISPLAY

SILVER DISPLAY

GOLD DISPLAY
FJ 1310 — € 1.420,00

- Présentoir de vente avec tablettes en plexiglas noir ou transparent. Fond en plexiglass blanc. Cadre en polystyrène dur moulé. Revêtement or brillant.
- Espositore da parete con cornice in polistirolo finitura Gold e ripiani in plexiglas trasparenti o neri.
- Sales display with shelves in black or transparent plexiglas. Mould and lacquered polystyrene frame with a shiny gold coating.
- Módulo de venta con estantes de metacrilato trasparente o negro. Fondo de metacrilato blanco. Marco delantero de poliestireno moldeado duro con acabado Oro brillante.
- Verkaufsregale mit Ablage aus schwarzem oder durchsichtigem Plexiglas. Geformter und lackierter Polystyrol Rahmen mit einer goldschimmernden Beschichtung.

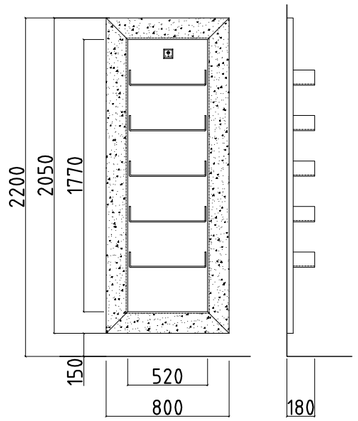

SILVER DISPLAY
FJ 1300 — € 1.420,00

- Présentoir de vente avec tablettes en plexiglas noir ou transparent. Fond en plexiglass blanc. Cadre en polystyrène dur moulé. Revêtement argent brillant.
- Espositore da parete con cornice in polistirolo finitura Silver e ripiani in plexiglas trasparenti o neri.
- Sales display with shelves in black or transparent plexiglas. Mould and lacquered polystyrene frame with a shiny silver coating.
- Módulo de venta con estantes de metacrilato trasparente o negro. Fondo de metacrilato blanco. Marco delantero de poliestireno moldeado duro con acabado Plata brillante.
- Verkaufsregale mit Ablage aus schwarzem oder durchsichtigem Plexiglas. Geformter und lackierter Polystyrol Rahmen mit einer silberschimmernden Beschichtung.

iDISPLAY “R”

IDISPLAY R
FJ 2000 V

€ 1.210,00

- Présentoir de vente rectangulaire vertical. Cadre en plexi noir ou blanc. Fond et étagères en plexi opale rétro-éclairé.
- Espositore da parete rettangolare in plexiglas opalino con illuminazione interna. Cornice perimetrale nero o bianco.
- Back lightened rectangular display shelf. Lightened plexiglass front part and black or white plexiglas frame.
- Módulo de venta rectangular horizontal. Marco de metacrilato negro o blanco. Fondo y repisas de metacrilato ópalo iluminado.
- Verkaufsvitrine. Rahme aus schwarzem oder weißem Plexiglas. Rückseite und Regale aus weißem Plexiglas mit Beleuchtung.

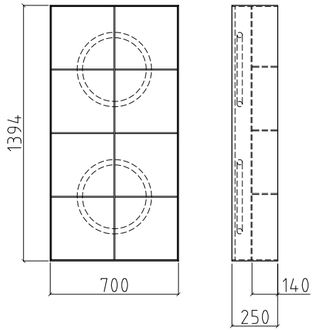

IDISPLAY R
FJ 2000 H

€ 1.210,00

- Présentoir de vente rectangulaire horizontal. Cadre en plexi noir ou blanc. Fond et étagères en plexi opale rétro-éclairé.
- Espositore da parete rettangolare in plexiglas opalino con illuminazione interna. Cornice perimetrale nero o bianco.
- Back lightened rectangular display shelf. Lightened plexiglass front part and black or white plexiglas frame.
- Módulo de venta rectangular horizontal. Marco de metacrilato negro o blanco. Fondo y repisas de metacrilato ópalo iluminado.
- Verkaufsvitrine. Rahme aus schwarzem oder weißem Plexiglas. Rückseite und Regale aus weißem Plexiglas mit Beleuchtung.

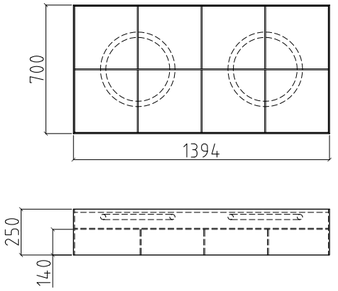

iDISPLAY “K”

IDISPLAY K
FJ 3000

€ 780,00

- Présentoir de vente carré. Cadre en plexi noir ou blanc. Fond et étagère en plexi opale rétro-éclairé.
- Espositore da parete quadrato in plexiglas opalino con illuminazione interna. Cornice perimetrale nero o bianco.
- Back lightened square display shelf. Lightened plexiglass front part and black or white plexiglas frame.
- Modulo de venta cuadrado. Marco de metacrilato negro o blanco. Fondo y repisas de metacrilato ópalo iluminado.
- Verkaufsvitrine. Rahme aus schwarzem oder weißem Plexiglas Rückseite und Regale aus weißem Plexiglas mit Beleuchtung.

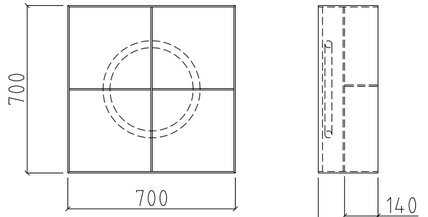

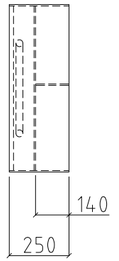

BOX

KOL BOX

BOX
FK 1000 — € 1.495,00

- Meuble 3 portes avec corbeille à serviettes. Poignées chromées et pieds en aluminium poli. Stratifié coloris Silver 13 ou Blanc Luxe 31 (autres coloris + 30%).
- Mobile laboratorio 3 ante con cesto asciugamani, piedi e maniglie in alluminio lucidato. Colori Silver 13 ou Blanc Luxe 31(altri colori +30%).
- Cabinet in laminate with 3 doors and towel basket. With polished aluminium feet and handles. In color Silver 13 ou Blanc Luxe 31 (30% extra charge for other colours of our range).
- Mueble laboratorio 3 puertas con cesto para toallas. Manillas cromadas y pies de aluminio. Color Silver 13 o Blanc Luxe 31 (otros colores +30%).
- Möbel aus Laminat mit 3 Türen und Handtücherkorbe. Mit Griffer un Füßer aus poliertem Aluminium. In Farben Silver 13 ou Blanc Luxe 31 (30% Aufpreis für anderen Farben unserer Musterpalette).

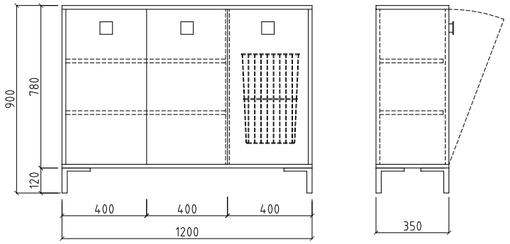

KOL BOX
FU 3000 — € 890,00

- Meuble de rangement pour balai avec poignée chromée. Stratifié au choix dans notre gamme.
- Colonna porta-scopa in laminato. Disponibile in tutte le versioni della nostra gamma.
- Cabinet for brooms in laminate colors from our range. With polished aluminium handle.
- Mueble de arreglo para escoba con manilla cromada. Estratificado a escoger en nuestra gama.
- Möbel für Besen aus Laminat unserer Musterpalette. Mit verchromtem Griff.

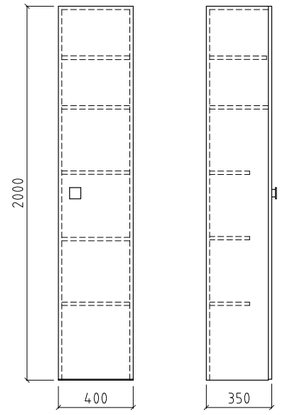

MIPIKO

MIDUO

MISOLO

MIDUPLEX

BLANC MAT

NOIR MAT

ORME CANNELLE

MIPIKO
FU 4050

€ 217,00

- Meuble de rangement. Tiroir avec poignée chromée.
- Mobiletto in “folding” con cassetto.
- Cabinet with drawer.
- Mueble de arreglo. Cajón con manilla cromada.
- Möbel mit Schublade.

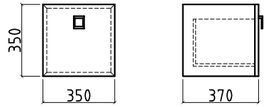

MIDUO
FU 2050

€ 454,00

- Meuble de rangement. 1 tiroir haut et 1 porte basse. Poignées chromées et pieds en aluminium.
- Mobiletto in “folding” con cassetto e anta. Piedini in alluminio.
- Cabinet with drawer and 1 door with aluminium feet.
- Mueble de arreglo con 1 cajón y 1 puerta. Manillas cromada y pies de aluminio.
- Möbel mit Schublade und einerTür mit Füßen aus Aluminium.

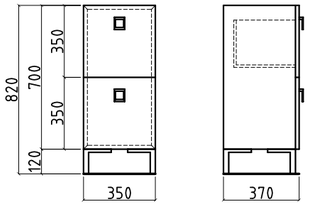

MISOLO
FU 3050

€ 420,00

- Meuble de rangement avec étagère. 1 porte. Pieds en aluminium.
- Mobiletto in “folding” con anta. Piedini in alluminio.
- Cabinet with 1 door with aluminium feet.
- Mueble de arreglo. 1 puerta. Pies de aluminio.
- Möbel mit Tür mit Füßen aus Aluminium.

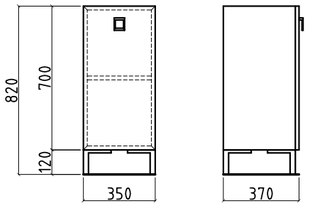

MIDUPLEX
FU 1050

€ 320,00

- Meuble de rangement. 1 tiroir haut et 1 porte basse. Poignées chromées.
- Mobiletto in “folding” con cassetto e anta.
- Cabinet with drawer and door.
- Mueble de arreglo. 1 cajón superior y 1 puerta inferior. Manillas cromadas.
- Möbel mit Schublade und Tür.

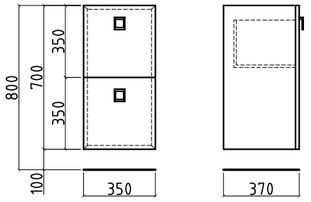

R'SPIRO

R'SPIRO
FU 2285 — € 1.100,00

- Meuble aspirateur avec tiroir. Stratifié au choix dans notre gamme.
- Mobile aspiratore con cassetto. Disponibile in tutte le versioni della nostra gamma.
- Vacuum cleaner with drawer. In all laminate colors from our range.
- Mueble aspirador con cajón. Estratificado a escarger en nuestra gama.
- Haarsauger mit Schublade. Aus Laminat unserer Musterpalette.

SACS PAPIER R'SPIRO X 10
FU 2285SACP — € 15,00

SAC TISSU R'SPIRO
FU 2285SAC — € 20,00

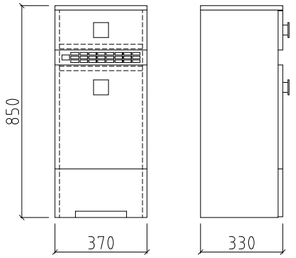

MODULAB

- Choix de modules pour créer un laboratoire personnalisé. Stratifié Blanc Luxe 31 seulement. Autres coloris au choix dans notre gamme avec supplément de 30%.
- Scelta di moduli per creare un laboratorio personalizzato. In color Blanc Luxe 31 unicamente. Altri colori disponibli con un ricarico del 30%.
- Selection of units to create an individualised dispensary. In laminat Blanc Luxe 31 only. Choice of other colours from our range with an additional cost of 30%.
- Elección de módulos para crear un laboratorio personalizado. Estratificado Blanc Luxe 3 únicamente. Otros colores a escoger en la gama con suplemento de un 30%.
- Auswahl an Bauteilen einem individualiseren Labor zu erstellen.Nur Laminatsfarbe Blanc Luxe 31. Andere Farbe von unserer Musterpalette mit 30% Aufpreis erhältlich.

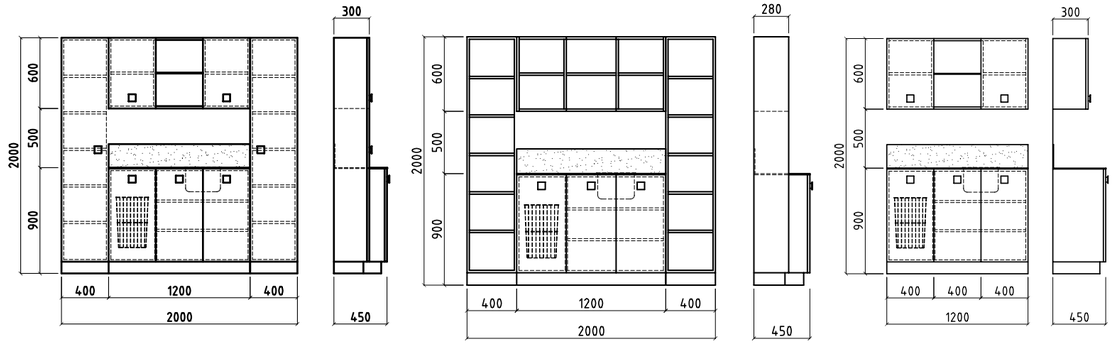

MOD.1
FK 400 1BP

€ 1.695,00

- Module partie basse avec plan de travail hydrofuge blanc “Fullcolor”. Avec 3 portes et poignées en inox. Corbeille à serviettes incluse.
- Mobile base con 3 ante. Maniglie finitura cromata. Cesto per asciugamani incluso. Piano superiore idrorepellente colore bianco “Fullcolor“.
- Base cabinet. White water “Fullcolor” repellent working top. With 3 doors and chromed handles. Towel basket included.
- Módulo parte inferior. Encimera hidrofuga con acabado blanco “Fullcolor”. Con tres puertas .Tiradores de acero inoxidable. Cesto para toallas incluido.
- Unterschrank mit Wasserabstossender weisser “Fullcolor” Arbeitsfläche. Mit 3 Türen und Griffe aus Edelstahl. Handtücherkorb inkl.

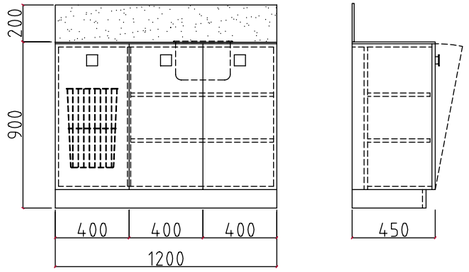

WATER RESISTANT

MITIGEUR MODULAB
FK MITI MODU

€ 280,00

- Mitigeur chromé.
- Miscelatore cromato.
- Chromed mixing tap.
- Monomando cromado.
- Verchromte Mischbatterie.

CUVETTE MODULAB
FK CUV MODU

€ 140,00

- Evier inox.
- Vasca in acciaio inox.
- Stainless steel bowl.
- Cubeta inox.
- Becken aus rostfreiem Stahl.

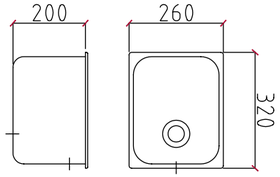

MOD.2
FK 400 2HS

€ 790,00

- Module haut sans porte.
- Pensile con vani a giorno.
- Wall cabinet without door.
- Módulo superior sin puerta.
- Hängeschrank ohne Tür.

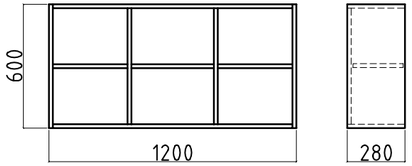

MOD.2P
FK 400 2HP

€ 870,00

- Module haut avec deux portes. Poignées en inox.
- Pensile con ante e vano a giorno.Maniglia finitura cromata.
- Wall cabinet with 2 doors. Chromed handles.
- Módulo superior con dos puertas.Tiradores de acero inoxidable.
- Hängeschrank mit zwei Türen. Griffe aus Edelstahl.

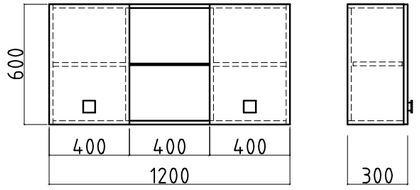

MOD.3
FK 400 3CS

€ 690,00

- Module colonne côté droit ou gauche sans porte.
- Colonna con vani a giorno.
- High cabinet left or right. Without door.
- Módulo columna lado derecho o izquierdo sin puerta.
- Hochschrank links oder rechts ohne Tür.

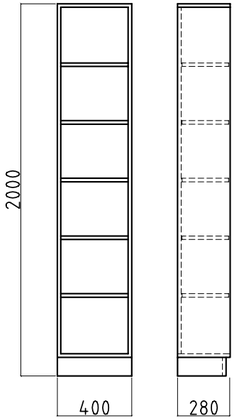

MOD.3P
FK 400 3CP

€ 770,00

- Module colonne côté droit ou gauche avec porte.
- Colonna con anta a dattente versione DX e SX. Maniglia finitura cromata.
- High cabinet left or right with a door. Chromed handles.
- Modulo columna lado derecho o izquierdo con puerta. Tiradores de acero inoxidable.
- Hochschrank links oder rechts mit zwei Türen. Griffe aus Edelstahl.

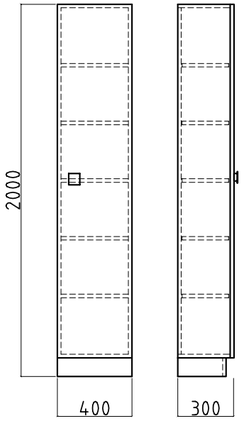

HANK

HANK BLANC
FI 1400B — € 350,00

- Porte-manteau en plexiglas blanc.
- Appendiabiti da parete in metacrilato bianco.
- Wardrobe in white plexiglas.
- Perchero de metacrilato blanco.
- Garderobe aus weißem Plexiglas.

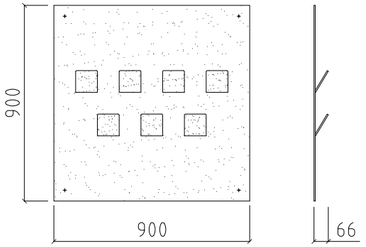

HANK NOIR
FI 1400N — € 350,00

- Porte-manteau en plexiglas noir.
- Appendiabiti da parete in metacrilato nero.
- Wardrobe in black plexiglas.
- Perchero de metacrilato negro.
- Garderobe aus schwarzem Plexiglas.

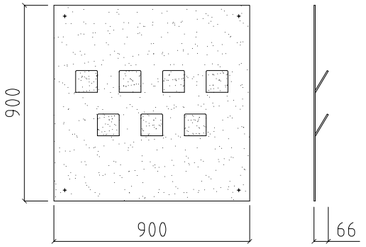

ARAT

ARAT BLANC
FI 400B

€ 210,00

- Porte-revues en plexiglas blanc.
- Portariviste a parete in metacrilato bianco.
- Magazine rack in white plexiglas.
- Porta revistas de metacrilato blanco.
- Magazinhalters aus weißem Plexiglas.

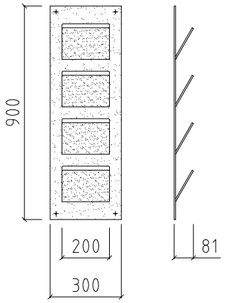

ARAT NOIR
FI 400N

€ 210,00

- Porte-revues en plexiglas noir.
- Portariviste a parete in metacrilato nero.
- Magazine rack in black plexiglas.
- Porta revistas de metacrilato negro.
- Magazinhalters aus schwarzem Plexiglas.

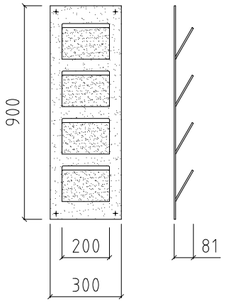

10

APPAREILS
APPARECCHIATURE
HOOD DRYERS
APARATOS
TROCKENHAUBEN

NARCISS SUR PIED

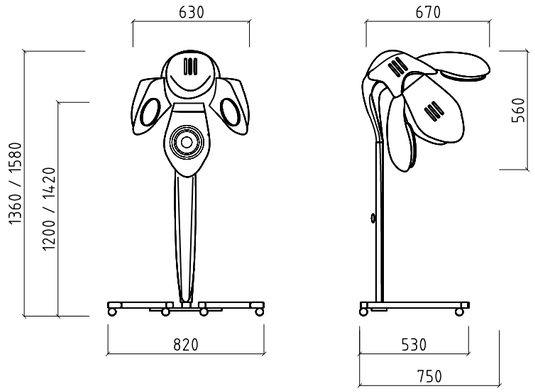

NARCISS SUR PIED

FQ NARCPIED

€ 2.590,00

- W 1200, Hz 50 - 60, V 220 - 240.
- Stimulateur thermique avec base télescopique sur roulettes. 10 programmes différents (couleur oxydante, couleur directe, décoloration, permanente cheveux naturels, permanente cheveux sensibles, traitements, mèches, séchage délicat, séchage fort). Couleur argent.
- Termostimolatore con ruote, 10 differenti programmi (colore tono su tono, colore diretto, decolorazione, permanente capelli naturali, permanente capelli sensibili, trattamenti, meches, asciugatura delicata, asciugatura forte). Colore argento.
- Digital Hair Processor with castors base with 10 different programs (colour, tone on tone colour, direct colour, lighten decolour, perm, sensitive perm, treatment, meshes foil, low dry, high dry). Silver colour.
- Estimulador térmico con base telescópica sobre ruedas, 10 programas diferentes (color tono sobre tono, color oxidante, decoloración, color directa, permanente cabello natural, permanente cabello delicado, secado fuerte, secado delicado, mechas). Color plata.
- Infrarot-Gerät mit mobilem Stativ, 10 verschiedene Programmen (Oxidationsfärbung, Färbung, Ton auf Ton, Färbung, Entfärbung, Dauerwelle für natürliches Haar, Dauerwelle für empfindliches Haar, Behandlungen, Strähnchen, sanftes Trocknen, starkes Trocknen). Farbe Silber

NARCISS SUR BRAS

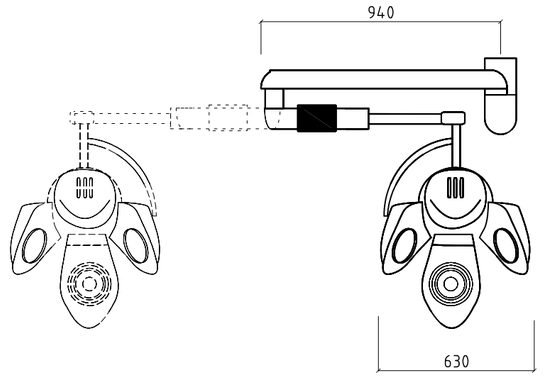

NARCISS SUR BRAS

FQ NARCBRAS

€ 2.980,00

- W 1200, Hz 50 - 60, V 220 - 240.
- Stimulateur thermique avec bras pour fixation au mur. 10 programmes différents (couleur oxydante, couleur directe, décoloration, permanente cheveux naturels, permanente cheveux sensibles, traitements, mèches, séchage délicat, séchage fort). Couleur argent.
- Termostimolatore con braccio a muro, 10 differenti programmi (colore tono su tono, colore diretto, decolorazione, permanente capelli naturali, permanente capelli sensibili, trattamenti, meches, asciugatura delicata, asciugatura forte). Colore argento.
- Wall Digital Hair Processor with 10 different programs(colour, tone on tone colour, direct colour, lighten decolour, perm, sensitive perm, treatment, meshes foil, low dry, high dry), Silver colour.
- Estimulador térmico con brazo para fijar en la pared, 10 programas diferentes (color tono sobre tono, color oxidante, decoloración, color directa,permanente cabello natural, permanente cabello delicado, secado fuerte, secado delicado, mechas). Color plata.
- Klimazon Infrarot-Gerät mit Wandarm, 10 verschiedene Programmen (Oxidationsfärbung, Färbung Ton auf Ton, Färbung, Entfärbung, Dauerwelle für natürliches Haar, Dauerwelle für empfindliches Haar, Behandlungen, Strähnchen, sanftes Trocknen, starkes Trocknen). Farbe Silber.

TETE CASQUE BUZZ

TETE CASQUE BUZZ
FQ BUZZ — € 360,00

- Casque en plastique, double isolation avec intérieur en nylon, thermostat bimétallique et minuterie 60'. Coloris de série: blanc. Sans pied. 1100W / 230.
- Casco asciugacapelli costruito in materiale plastico, doppio isolamento con interno in nylon, termostato bimetallo e timer 60'. Colori di serie: bianco. Senza piede. 1100W / 230 V.
- Hood dryer made of plastic, with double insulated nylon inner hood, bimetal thermostat and timer 60'. Standard colour: white. Without foot. 1100W / 230 V.
- Secador, construido en material plástico, doble aislamiento con interior en nilón, termostato bimetalico y contador de tiempo 60'. Color de serie: blanco. Sin pie. 1100W / 230 V.
- Trockenhaube aus Kunststoff mit doppelter Isolierung. Trocknung mit Direktbelüftung. Bimetallthermostat und Timer 60'. Standardfarbe: Weiß. Ohne Fuß. 1100W / 230 V.

PIED BUZZ
FQ PIEDBUZZ — € 105,00

- Pied pour Buzz.
- Piede per Buzz.
- Foot for Buzz.
- Pie para Buzz.
- Fuß für Buzz.

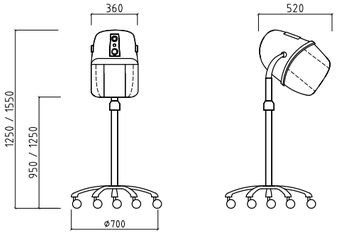

BRAS BUZZ
FQ BRASBUZZ — € 590,00

- Bras mural pour Buzz.
- Braccio a muro per Buzz.
- Wall arm for Buzz.
- Brazo mural para Buzz.
- Wandarm für Buzz.

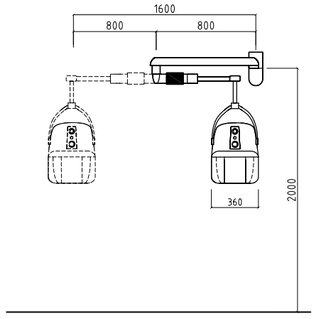

TETE CASQUE FOUR WIND

TETE CASQUE FOUR WIND
FQ FOUR — € 525,00

- Casque avec 4 vitesses construit en matériel plastique, double isolation avec intérieur en nylon, thermostat bimétallique et minuterie 60'. Coloris de série: argent. Sans pied. 1140 W / 230 V.
- Casco a 4 velocità asciugacapelli costruito in materiale plastico, doppio isolamento con interno in nylon, termostato bimetallo e timer 60'. Colori di serie: silver. Senza piede. 1140 W / 230 V.
- Hood dryer with 4 speeds made of plastic, with double insulated nylon inner hood, bimetal thermostat and and timer 60'. Standard colour: silver. Without foot. 1140 W / 230 V.
- Secador con 4 velocidades, construido en material plástico, doble aislamiento con interior en nilón, termostato bimetalico y contador de tiempo 60'. Color de serie: plata. Sin pie. 1140 W / 230 V.
- Trockenhaube mit 4 Geschwindigkeiten aus Kunststoff mit doppelter Isolierung. Trocknung mit Direktbelüftung. Bimetallthermostat und Timer 60'. Standardfarbe: Silber. Ohne Fuß. 1140 W/ 230V.

PIED FOUR WIND
FQ PIEDFOUR — € 110,00

- Pied pour Four Wind.
- Piede per Four Wind.
- Foot for Four Wind.
- Pie para Four Wind.
- Fuß für Four Wind.

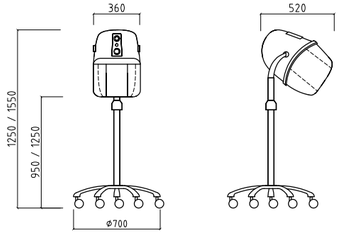

BRAS FOUR WIND
FQ BRASFOUR — € 620,00

- Bras mural pour Four Wind.
- Braccio a muro per Four Wind.
- Wallarm for Four Wind.
- Brazo mural para Four Wind.
- Wandarm für Four Wind.

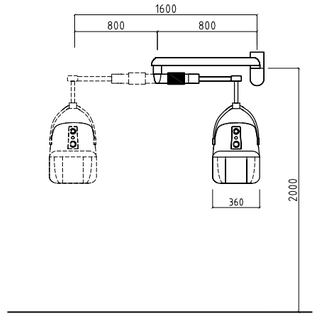

11

ACCESSOIRES
ACCESSORI
ACCESSORIES
ACCESORIOS
ZUBEHÖRTEILE

RP LINEAR
FM 2050 — € 135,00

- Repose-pieds en inox.
- Poggiapiedi in metallo cromato lucido.
- Footrest in stainless steel.
- Reposapiés de acero inoxidable.
- Fußstütze aus Edelstahl.

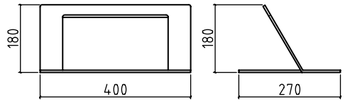

METAL
FM 2300 — € 100,00

- Repose-pieds en métal découpe laser finition chrome.
- Poggiapiedi in metallo lavorato a laser finitura cromato lucido. Finitura esterna cromato lucido.
- Chromed footrest in metal. Laser cutting.
- Reposapiés de metal con acabado cromado.
- Fußstütze aus Metall verchromt – laserschneiden.

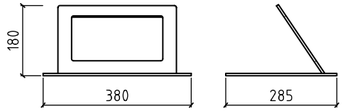

RP KRYS
FM 2100 — € 255,00

- Repose-pieds en acier Inox.
- Poggiapiedi in metallo cromato lucido.
- Footrest in stainless steel.
- Reposapiés de acero Inox.
- Fußstütze aus Edelstahl.

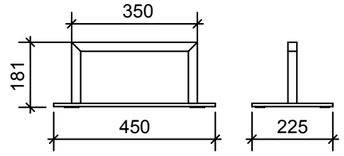

RP IRON
FM 2000 — € 170,00

- Repose-pieds en acier Inox et epoxy noir.
- Poggiapiedi in alluminio lucido e base in epoxy nero.
- Footrest in stainless steel and black epoxy
- Reposapiés de acero Inox y epoxy negro.
- Fußstütze aus Edelstahl und schwarzem Epoxy.

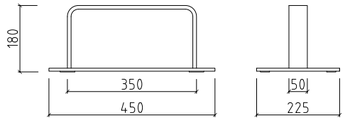

RP KRYSTAL 1P MURALE OU CENTRALE
FM7001 — € 140,00

RP KRYSTAL 2P MURALE OU CENTRALE
FM 7002 — € 250,00

RP KRYSTAL 3P MURALE OU CENTRALE
FM 7003 — € 340,00

- Repose-pieds en inox, poggiapiedi in metallo cromato lucido, Footrest in stainless steel, Reposapiés de acero inoxidable, Fußstütze aus Edelstahl.

EASY
FM 1500 — € 55,00

- Support-séchoir en aluminium poli.
- Portaphon in alluminio lucidato.
- Hairdryer holder in polished aluminium.
- Porta-secador de aluminio pulido.
- Fönhalter aus poliertem Aluminium.

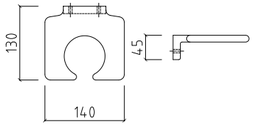

PORTEX
FM 1600 — € 40,00

- Support-séchoir en plexiglas noir.
- Portaphon in metacrilato nero.
- Hairdryer holder in black plexiglas.
- Porta-secador de metacrilato negro.
- Fönhalter aus schwarzem Plexiglas.

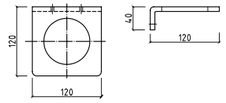

SUP 63P (Ø:8,7 CM)
FM 63P — € 40,00

- Support-séchoir avec platine. Coloris : argenté ou chromé.
- Portaphon sottopiano. Colori : argento o cromato.
- Hair dryer holder with fixing plate. Colours : silver or chromed.
- Porta-secador con platina. Colores: plateado o cromado.
- Fönhalter mit Befestigungsplatte. Farben: silber oder chrom.

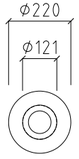

FLUTE
FM 400 — € 220,00

- Support-séchoir sur pied en métal coloris noir et tube chromé.
- Portaphon da terra in metallo colore nero, annello plexiglass nero, supporto cromato.
- Standing metal hair-dryer holder, black color and chromed tube.
- Porta-secador de metal color negro y pie cromado.
- Standfönhalter aus Metl, schwarzer Farbe und Chromröhre.

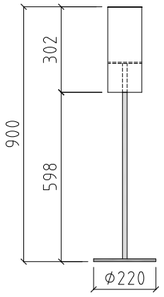

COLGEL
FA COLGEL — € 30,00

- Protège cou silicone à ventouse.
- Protezione collo in silicone con ventosa.
- Silicone neck protection for basin.
- Collarin de silicona con ventosas.
- Neckenschutz aus Silikon.

COL
FA COL — € 17,00

- Protège cou pour cuvette.
- Protezione collo vasca.
- Neck protection.
- Collarin para cubeta cerámica.
- Nackenschutz.

TÉLÉCOMMANDE SHIATSU
FA TELE SHIATSU — € 120,00

- Télécommande pour repose-jambes électrique et massage à air Shiatsu.
- Telecomando per poggiapiedi elettrico e sistema di massaggio totale Shiatsu.
- Remote control for electrical legrest and Shiatsu Air massage system.
- Mando para apoyapiernas eléctrico y Sistema de masaje Shiatsu.
- Fernbedienung für elektrische Beinauflage und Shiatsu Luftmassage.

TÉLÉCOMMANDE RJ ELECTRIC
FA TELE RJ — € 60,00

- Télécommande pour repose-jambes électrique.
- Telecomando per poggiapiedi elettrico.
- Remote control for electrical legrest.
- Mando para apoyapiernas eléctrico.
- Fernbedienung für elektrische Beinauflage.

TABLETTE EN VERRE GOLD/SILVER/DIAMANT/GRAPHIC / MAYA
FFPROTABV8000 — € 85,00

TABLETTE EN VERRE SPEKY / MAGNUM
FFPROTABV3600 — € 85,00

FILLER UNIVERSEL
FA FILLER U — € 240,00

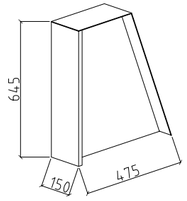

HOUSSE LUXE BAC RJ
FA HT RJ L — € 45,00

- Housse de protection pour repose-jambes. Indiquer modèle.
- Copertina di protezione luxe per poggiapiedi. Indicare modello.
- Protective cover for washunits (legrest). Model to be precised.
- Funda de protección para apoyapiernas. Indicar modelo.
- Schutzhülle für Waschsessel (Beinstütze). Modell zu nennen.

HOUSSE LUXE BAC DOSSIER
FA HT L — € 45,00

- Housse de protection pour dossier de bacs: Indiquer modèle.
- Copertina di protezione luxe per lavaggi: Indicare modello.
- Protective cover for washunits (backrest): Model to be precised.
- Funda de protección para lavacabezas: Indicar modelo.
- Schutzhülle für Waschsessel (Rückenlehne): Modell zu nennen.

HOUSSE LUXE SOFA 2P
FA HT3002L — € 75,00

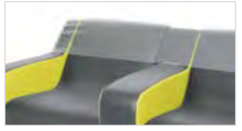

- Housse de protection pour dossier de sofa 2P.
- Copertina di protezione luxe per lavaggi.
- Protective cover for sofa (backrest).
- Funda de protección para lavacabezas sofa 2P.
- Schutzhülle für sofa (Rückenlehne).

HOUSSE LUXE SOFA 3P
FA HT3003L — € 95,00

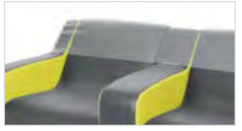

- Housse de protection pour dossier de sofa 3P.
- Copertina di protezione luxe per lavaggi.
- Protective cover for sofa (backrest).
- Funda de protección para lavacabezas sofa 3P.
- Schutzhülle für sofa (Rückenlehne).

HOUSSE LUXE
FB HT L — € 45,00

- Housse de protection luxe. Indiquer modèle fauteuil.
- Copertine di protezione luxe. Indicare modello poltrona.
- Protective cover luxe. Indicate chair model.
- Funda de protección luxe. Indicar modelo sillón.
- Schutzhülle Luxe. Nennen Sie uns das Stuhlmodell.

HOUSSE TELECOMMANDE
FA HT TELEC — € 16,00

CUVETTE CARRÉE BLANCHE
FA CCB — € 420,00

- Cuvette carrée blanche.
- Vasca quadrata colore bianco.
- White square wash bowl.
- Cubeta blanca cuadrada.
- Weißes tiefes Keramikbecken.

CUVETTE CARRÉE NOIRE
FA CCN — € 515,00

- Cuvette carrée noire.
- Vasca quadrata colore nero.
- Black square wash bowl.
- Cubeta negra cuadrada.
- Schwarzes tiefes Keramikbecken.

CUVETTE OCEANE BLANCHE
DYNAMIK/RADIAN/ECLISSE/KOMBI/STYLWASH
FA CUVOCB — € 380,00

- Cuvette profonde “Oceane” Blanche.
- Vasca profonda “Oceane” color bianco.
- White deep “Oceane” wash bowl.
- Cubeta blanca profunda “Oceane”.
- Weißes tiefes Keramikbecken “Oceane”.

CUVETTE OCEANE NOIRE
DYNAMIK/RADIAN/ECLISSE/KOMBI/STYLWASH
FA CUVOCN — € 475,00

- Cuvette profonde “Oceane” Noire.
- Vasca profonda “Oceane” color nero.
- Black deep “Oceane” wash bowl.
- Cubeta negra profunda “Oceane”.
- Schwarzes tiefes Keramikbecken “Oceane”.

CUVETTE HOL 2 BLANCHE
TOPWASH/GOWASH
FA CUVHOLB — € 380,00

- Cuvette profonde “Hol 2” Blanche.
- Vasca profonda “Hol 2” color bianco.
- White deep “Hol 2” wash bowl.
- Cubeta blanca profunda “Hol 2”.
- Weißes tiefes Keramikbecken “Hol 2”.

CUVETTE HOL 2 NOIRE
TOPWASH/GOWASH
FA CUVHOLN — € 475,00

- Cuvette profonde “Hol 2 ” noire.
- Vasca profonda “Hol 2” color nero.
- Black deep “Hol 2” wash bowl.
- Cubeta negra profunda “Hol 2”.
- Schwarzes tiefes Keramikbecken “Hol 2”.

ARMOR
FA CUVARMOR — € 210,00

- Cuvette profonde «Armor» blanche.
- Vasca per lavaggio ARMOR colore bianco.
- White deep « Armor » wash bowl.
- Cubeta profunda blanca “Armor”.
- Weißes Tiefes Keramikbecken “Armor ”.

SUPPLÉMENT CUVETTE NOIRE CARREE / OCEANE / HOL 2
SUPCCN — € 95,00

- Supplément pour cuvette noire.
- Supplemento vasca nera.
- Extra charge for black washbasin.
- Suplemento cubeta negra.
- Aufpreis für schwarzes Becken.

MITIGEUR MITIMAX
FA MITIMAX — € 135,00

- Mitigeur.
- Miscelatore.
- Mixing tap.
- Monomando.
- Mischbatterie

ACQUASTOP
FAAQUA — € 42,00

- Support-douchette spécial antigoutte (livré sans douchette).
- Supporto per doccia anti-goccia (senza doccia).
- Anti-drip shower support (delivered without shower).
- Soporte ducha especial anti gota (entregado sin ducha).
- Anti-Tropf Brausehalter (Ohne Brause).

BONDE SIPHOIDE OCÉANE
FA EEO — € 85,00

- Ensemble d’évacuation avec bonde siphoïde pour cuvette Océane.
- Funzione di scarico con le spine ed il sifone di scarico per vasca Océane.
- Outlet assembly including waste trap valve for Nelson wash bowl.
- Conjunto de evacuación con tapa y sifón para cubeta Océane.
- Ablaufventile mit Geruchverstopper und Siphon für Océane Becken.

BONDE SIPHOIDE HOL
FA EE CH — € 85,00

BONDE SIPHOIDE CUV. CARREE
FA EE OC — € 85,00

BONDE SIPHOIDE ARMOR
FA EE ARMOR — € 45,00

SYSTEME OSCILLANT OCÉANE
FA 96 — € 95,00

- Système oscillant pour cuvette Océane et carrée.
- Sistema oscillante per vasca Océane e quadrata.
- Tilting system for Océane and square wash bowl.
- Sistema basculante para cubeta Océane y cuadrada.
- Kippbares System für Océane oder quadratisch Becken.

SYSTEME OSCILLANT HOL
FA 96 HOL2 — € 95,00

SYSTEME OSCILLANT ARMOR
FA 96 ARMOR — € 95,00

DOUCHETTE CHROMÉE
FA DCB — € 35,00

- Douchette chromée.
- Doccia cromata.
- Chromed hand shower.
- Ducha cromada.
- Verchromte Handbrause.

DOUCHETTE NOIRE
FA DNB — € 32,00

- Douchette Noire.
- Doccia nera.
- Black hand shower
- Ducha negra.
- Schwarze Handbrause.

SUPPORT DOUCHETTE
FA SDB — € 25,00

- Support douchette.
- Supporto doccia.
- Support for hand shower.
- Soporte ducha.
- Halter für Handbrause.

PROTEGE COU COL BLISTER
FA COL B — € 20,00

- Protège cou pour cuvette.
- Protezione collo vasca.
- Neck protection basin.
- Collarin para cubeta.
- Nackenschutz für Becken.

CORPS MITIMAX
FA 80 MAX B — € 110,00

- Corps de mitigeur Mitimax.
- Corpo di miscelatore Mitimax.
- Mitimax body tap.
- Cuerpo de monomando Mitimax.
- Mischbatterie Korpus.Mitimax

ECONOMISEURS D'EAU
FA MESTD B — € 25,00

- 4 Economiseurs d'eau.
- 4 Limitatori d'acqua.
- 4 Water capacity reducers.
- 4 Limitadores de caudal.
- 4 Durchsatzbegrenzer.

CARTOUCHE CERAMIQUE MITIMAX
FA 81 MAX B35 — € 40,00

- Cartouche céramique pour mitigeur Mitimax ø 35.
- Cartuccia di ceramica per la valvola di miscelazione Mitimax ø 35.
- Ceramic catridge for mixing tap Mitimax ø 35.
- Cartucho de cerámica para monomando Mitimax ø 35.
- Keramikscheibendichtung für Mischbatterie Mitimax ø 35.

AERATEURS D'EAU
FA MSTD B — € 22,00

- 4 Aérateurs d'eau.
- 4 Aeratori d'acqua.
- 4 Water aerators.
- 4 Aeradores de agua.
- 4 Wasserbelüfter.

FLEXIBLE DOUCHETTE
FA FLDB — € 19,00

- Flexible douchette.
- Flessibile per doccia.
- Hose for shower.
- Flexo para mango de ducha.
- Brauseschlauch.

ANTIGOUTTE DOUCHETTE
CAANTIGOUTT.PNR — € 3,00

FLEXIBLE DOUCHETTE GRIS LONG
CA87FLEX002.PNR — € 12,00

FLEXIBLE DOUCHETTE GRIS COURT
CA87FLEX001.PNR — € 12,00

ROULE
FB ROULE — € 5,00

- Roulette en nylon, démontable, adaptable sur les bases de fauteuils.
- Ruota di plastica, smontabile e adattabile a tutte le poltrone.
- Plastic castors, can be dismantled, adaptable on all chairs.
- Ruedas de plástico, desmontables y adapatables a todos los sillones.
- Auswechselbare Kunststoffrollen, für alle Frisierstühle lieferbar.

ROULE FREIN
FB ROULEFR — € 6,00

- Roulette en nylon avec frein, démontable et adaptable sur les bases de fauteuils.
- Ruota di plastica con freno, smontabile e adattabile a tutte le poltrone.
- Plastic castors with brake, can be dismantled, adaptable on all chairs.
- Ruedas de plástico con freno, desmontables y adapatables a todos los sillones.
- Auswechselbare Kunststoffrollen mit Bremse, für alle Frisierstühle lieferbar.

ROULUX
FB ROULUX — € 7,00

- Roulette “Luxe” en gomme grise (pour plus de confort), démontable et adaptable sur les bases de fauteuils.
- Ruota di gomma (più comoda) smotabile e adattabile a tutte le poltrone.
- Rubber castors (for more comfort), can be dismantled, adaptable on all armchairs.
- Ruedas de goma (para más comodidad) desmontables y adaptables a todos los sillones.
- Auswechselbare Gummirollen (für mehr Komfort) für alle Frisierstühlel lieferbar.

ROULUX FREIN
FB ROULUXFR — € 9,00

- Roulette “Luxe” avec frein, en gomme grise (pour plus de confort), démontable et adaptable sur les bases de fauteuils.
- Ruota di gomma con freno (più comoda), smontabile e adattabile a tutte le poltrone.
- Rubber castors with brake (for more comfort), can be dismantled, adaptable on all chairs.
- Ruedas de goma con freno (para más confort) desmontables y adaptables a todos los sillones.
- Auswechselbare Gummirollen mit Bremse (für mehr Komfort) für alle Frisierstühle lieferbar.

FRENUM
FB FRENUM — € 220,00

- Frein pour base équipée de roulettes, pour pompe hydraulique seulement. Prix incluant 5 roulettes.
- Freno per base con ruote, solo per pompa idraulica. Il prezzo include 5 ruote.
- Brake for 5-foot base with castors, for hydraulic pump only. Price including 5 castors.
- Freno para base con ruedas, sólo para bomba hidráulica. Precio incluyendo 5 ruedas.
- Roller und Stopper für Kreuzfuß, nur für hydraulische Pumpe. Preis inkl. 5 Rollen.

REHAUSSEUR 53
FM 53 — € 80,00

- Pouf de coiffage (hauteur 17 cm). Noir uniquement.
- Cuscino da taglio (alto 17 cm). Solo in nero.
- Pouf for chair (17 cm high). Black only.
- Cojín de corte (altura 17 cm). Solo Negro.
- Kindersitzkissen (Höhe 17 cm). Nur schwarz.

REHAUSSEUR 53A
FM 53A — € 60,00

- Pouf adultes (hauteur 8 cm). Noir uniquement.
- Cuscino da taglio per adulti (altezza 8 cm). Solo in nero.
- Cuscino da taglio per adulti (altezza 8 cm). Black only.
- Cojin de corte adultos (altura 8 cm). Solo Negro.
- Sitzkissen für Erwachsene (Höhe 8 cm). Nur schwarz.

REHAUSSEUR 55
FM 55 — € 75,00

- Pouf de coiffage ou lavage uperposable (hauteur 8 cm). Noir uniquement.
- Cuscino sovrapponibile da taglio o lavaggio (altezza 8 cm). Solo in nero.
- Pouf for chair or wash unit (8 cm high). Black only.
- Cojín superponible de corte o de lavabo (altura 8 cm). Solo negro.
- Kindersitzkissen für Stuhl oder Waschplatz (Höhe 8cm). Nur schwarz.

REHAUSSEUR 54
FM 54 — € 80,00

- Pouf enfants spécial bac de lavage (hauteur 17 cm). Noir uniquement.
- Cuscino speciale per bambini per lavaggio, (altezza 17 cm). Solo in nero.
- Child pouf special for wash unit, (17 cm high). Black only.
- Cojin para niños especial para lavacabezas (altura: 17 cm). Solo negro.
- Kindersitzkissen für Waschplatz (Höhe 17 cm). Nur schwarz.

TUBE COULISSANT
FQCOULL — € 20,00

- Tube coulissant porte-casque.
- Tubo scorrevole porta casco.
- Sliding tube.
- Tubo deslizante.
- Gleitrohr.

SYSTEME PORTE CASQUE + FUT MURAL
FM SPCFMUR — € 115,00

- Systeme porte-casque mural.
- Supporto portacasco a parete.
- Hairdryer holder system for wall fixation.
- Sistema porta-casco para pared.
- Haubenhalterung für Wandbefestigung.

TABLETTE PMR AMOVIBLE
STPMR AMO € 375,00

- Supplément Tablette PMR.
- Suplemento ripiano per portatori di handicap.
- Extra charge for shelf for disabled people.
- Costo adicional por repisa minusválidos móvil.
- Zuschlag für Für Ablage für behinderten Menschen.

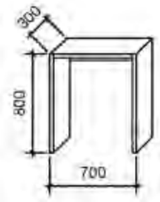

TABLETTE PMR
STPMR € 165,00

- Supplément Tablette PMR.
- Suplemento ripiano per portatori di handicap.
- Extra charge for shelf for disabled people.
- Costo adicional para repisa minusvalidos.
- Zuschlag für Für Ablage für behinderten Menschen.

IDESK

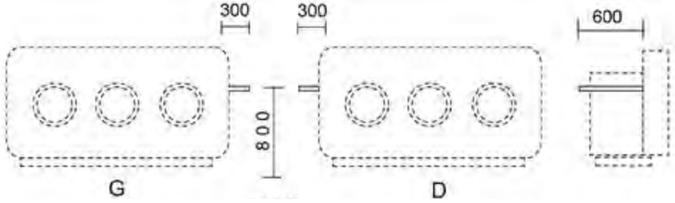

IDESK MEDIUM

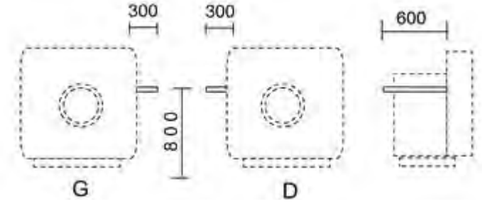

ELITE / ELITE NOVA

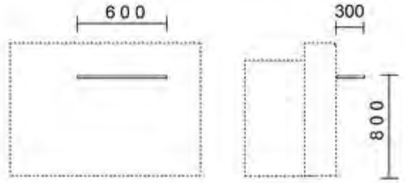

LUMI II MAX / MEDIUM

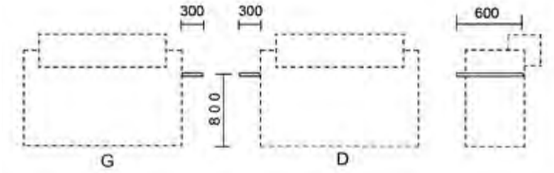

DIAMANT

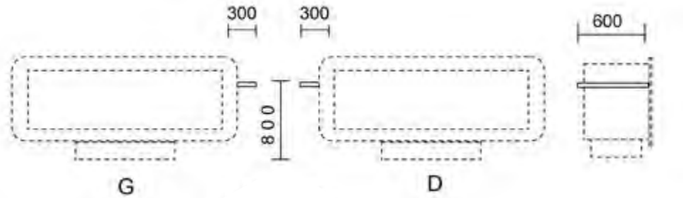

IECO

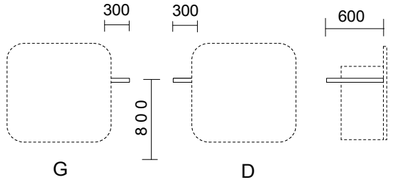

MAYA DESK

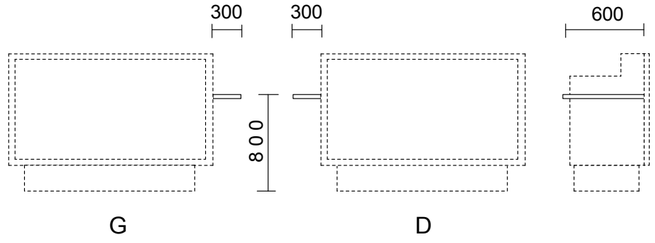

MAYA SMALL

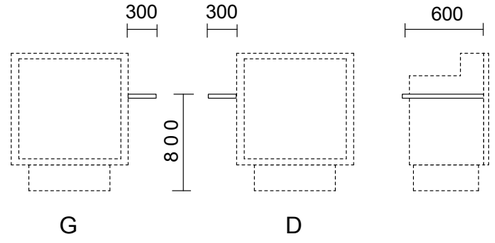

GRAPHIC / SILVER / GOLD DESK

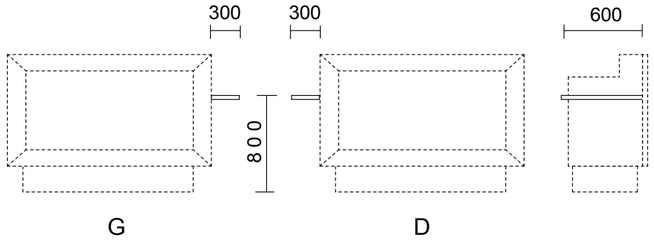

GRAPHIC / SILVER / GOLD SMALL

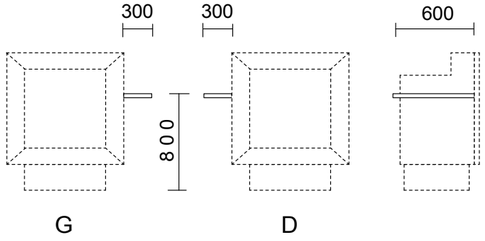

DIAMANT MEDIUM

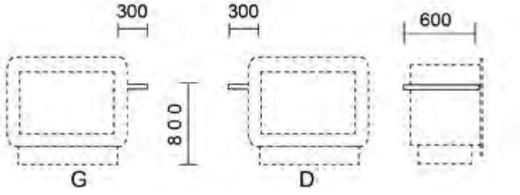

CROCODILE

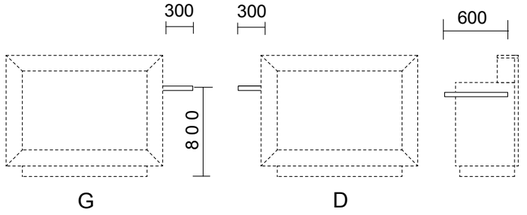

12

COLORIS

COLORI

COLORS

COLORES

FARBEN

Gun
Noir 111*

Gun Gris
Foncé 112*

Gun
Gris 113*

Gun
Ivoire 116*

Gun
Argile 117*

Gun
Octane 114*

Gun
Vert 118*

Gun
Rouge 115*

Nuit 71*

Cendre 65*

Neige 78*

Café 59**

Noix 101***

Ocean 106***

Bordeaux 19*

Vert 119*

Kroko Noir 104*

Kroko Gris 102*

Kroko Marron 103*

Kilt 105*

* VERSION LUXE
SKAI

- AVEC SUPPLÉMENT, PAR PLACE 50€
- CON SUPPLEMENTO PER POSTO 50€
- WITH SUPPLEMENT PER SEAT 50€
- CARGO ADICIONAL POR PLAZA 50€
- MIT PREISAUFSCHLAG PRO PLATZ 50€

* IGNIFUGO 1.IM
** NON FEU M2

OPTION BICOLORE
SKAI

- AVEC SUPPLÉMENT, PAR PLACE 50€
- CON SUPPLEMENTO PER POSTO 50€
- WITH SUPPLEMENT PER SEAT 50€
- CARGO ADICIONAL POR PLAZA 50€
- MIT PREISAUFSCHLAG PRO PLATZ 50€

ATTENTION: COLORIS INDICATIFS. SEULS LES ÉCHANTILLONS ORIGINAUX FONT FOI. / ATTENZIONE: I COLORI SONO FORNITI A TITOLO INDICATIVO. SOLO I CAMPIONI ORIGINALI FANNO FEDE. / ATTENTION: COLOURS GIVEN AS AN INDICATION. ONLY SAMPLES ARE VALID. / ATENCION: COLORES INDICATIVOS. SOLO LOS MUESTRARIOS SON FIDEDIGNOS. / VORSICHT: FOTOFARBEN SIND OHNE GEWÄHR. NUR DIE ORIGINAL-MUSTER SIND VERBINDLICH.

STRATIFIÉ LAMINATO LAMINATED FINISH ESTRATIFICADO REPROHOLZFARBEN

Orme Cannelle T11

Montreal T10

Plomb T62

Silver 13

Jute T27

Lino T26

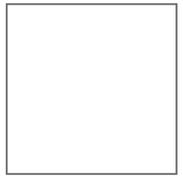
Blanc T41
Blanc Luxe T31**
Blanc Acrilic T05**

Noir T42
Noir Luxe T15**
Noir Acrilic T06**

VELOURS VELLUTO VELVET TERCIOPELO SAMT

Soleil V16

Noisette V17

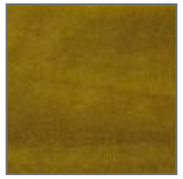
Olive V18

Verdier V19

Bleu Pétrole V20

Bleu V21

Noir V22

Rouge V23

**** PRESTIGE**
STRATIFIÉ

- AVEC SUPPLÉMENT +30%
- CON SUPPLEMENTO +30%
- WITH SUPPLEMENT +30%
- CARGO ADICIONAL +30%
- MIT PREISAUFSCHLAG +30%

€ 50,00

Bicolore avec supplément, par place.
Bicolore con supplemento per posto.
Bicolor with supplement per seat.
Bicolor con cargo adicional por plaza.
Zweifarbig mit Preisaufschlag pro Platz.

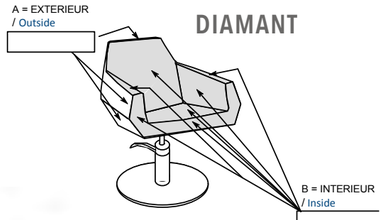

DIAMANT

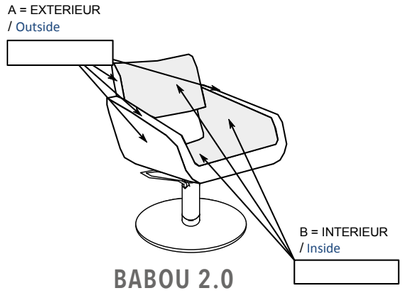

BABOU 2.0

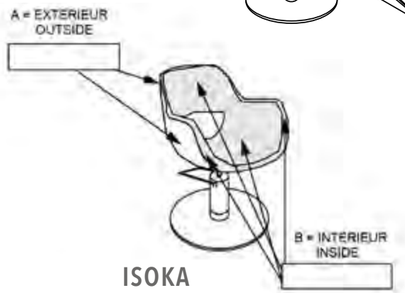

ISOKA

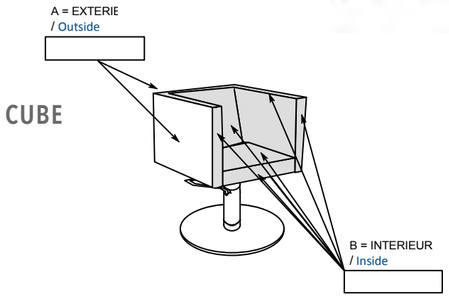

CUBE

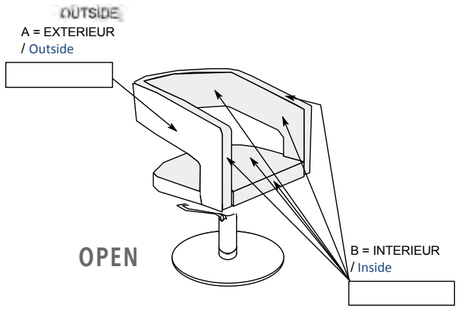

OPEN

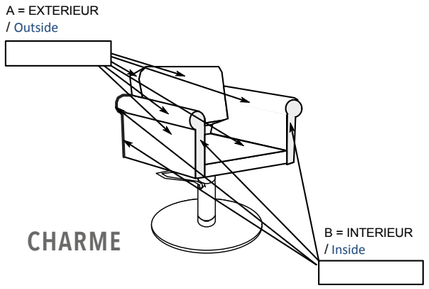

CHARME

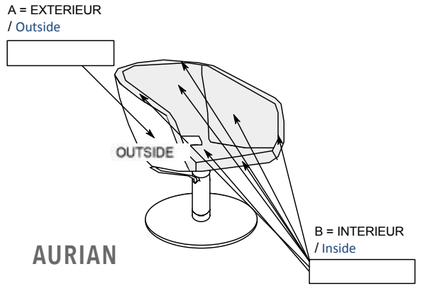

AURIAN

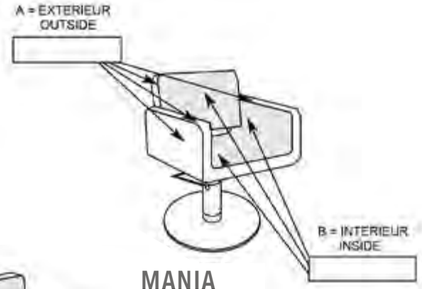

MANIA

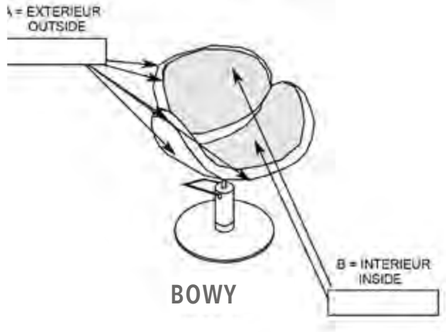

BOWY

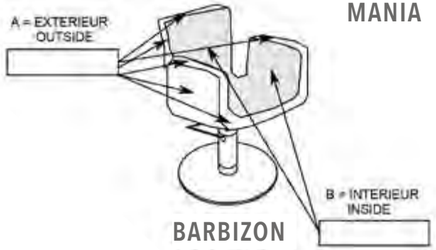

BARBIZON

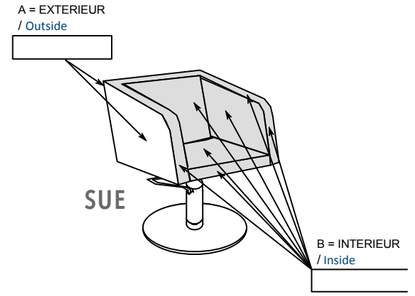

SUE

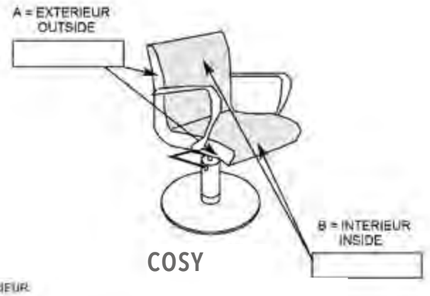

COSY

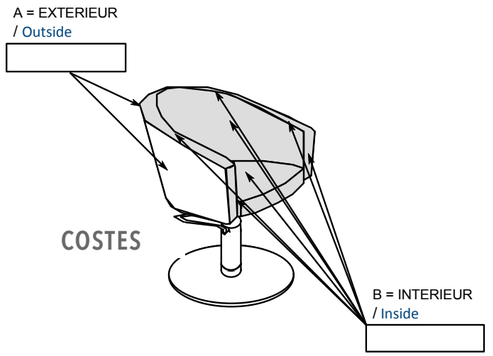

COSTES

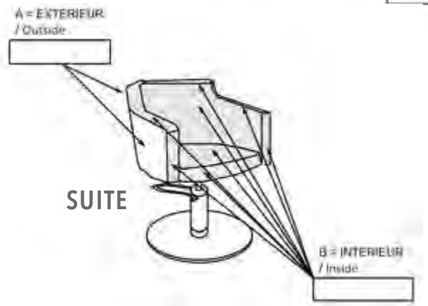

SUITE

€ 50,00

Bicolore avec supplément, par place.
Bicolore con supplemento per posto.
Bicolor with supplement per seat.
Bicolor con cargo adicional por plaza.
Zweifarbig mit Preisaufschlag pro Platz.

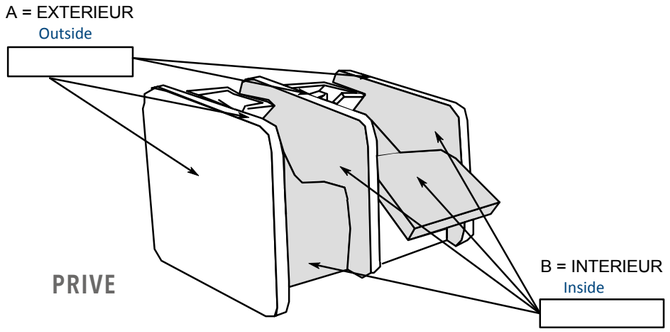

PRIVE

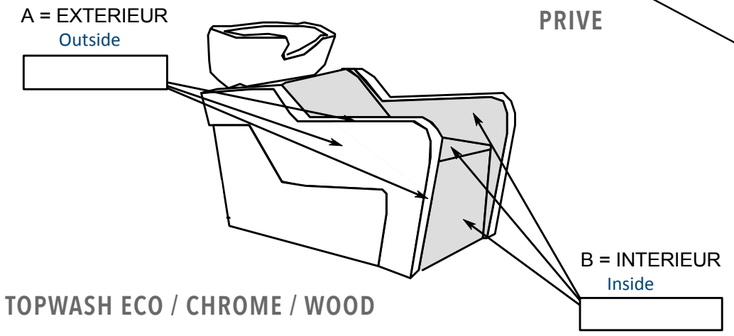

TOPWASH ECO / CHROME / WOOD

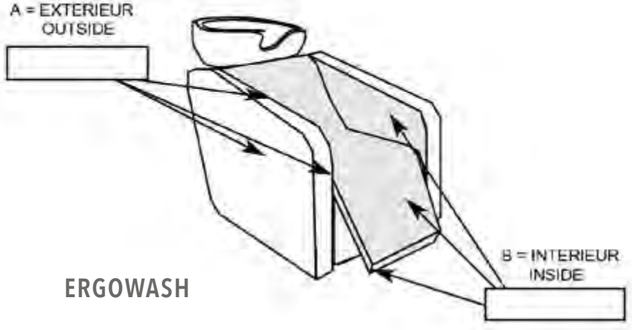

ERGOWASH

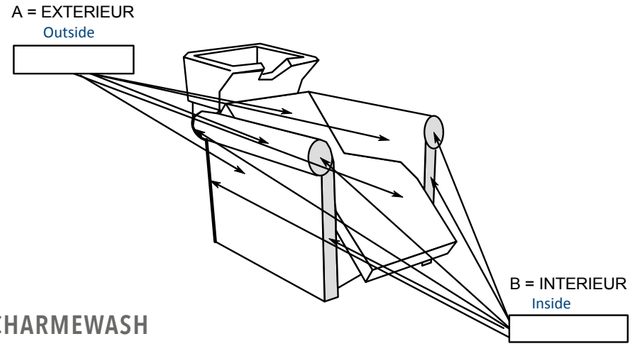

CHARMEWASH

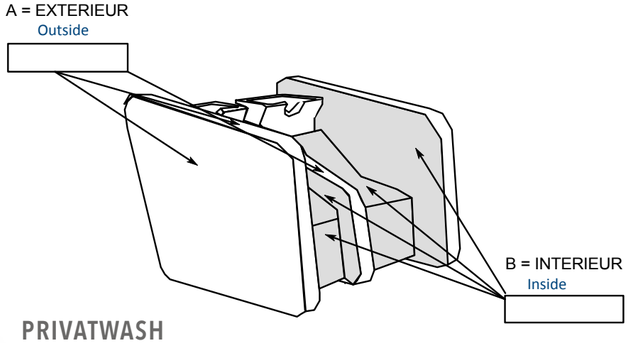

PRIVATWASH

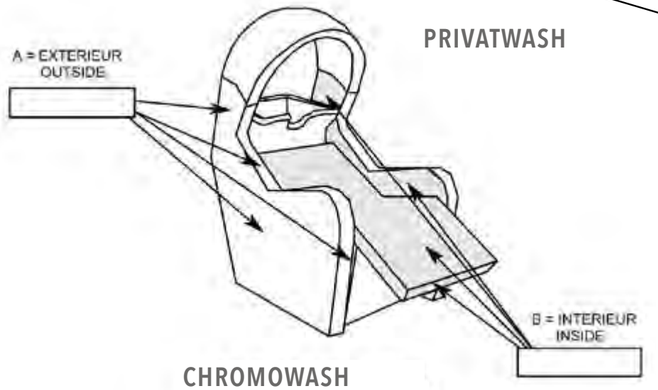

CHROMOWASH

€ 50,00

Bicolore avec supplément, par place.
Bicolore con supplemento per posto.
Bicolor with supplement per seat.
Bicolor con cargo adicional por plaza.
Zweifarbig mit Preisaufschlag pro Platz.

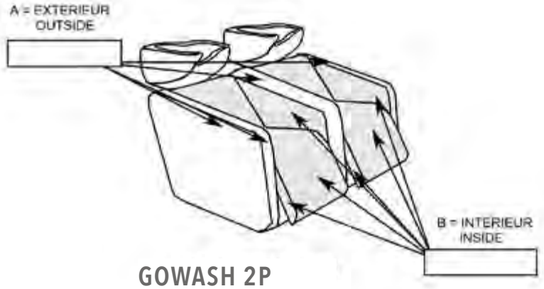

GOWASH 2P

GOWASH 1P

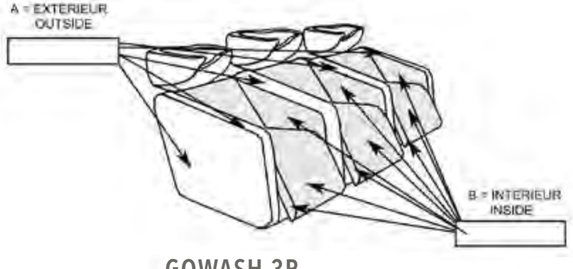

GOWASH 3P

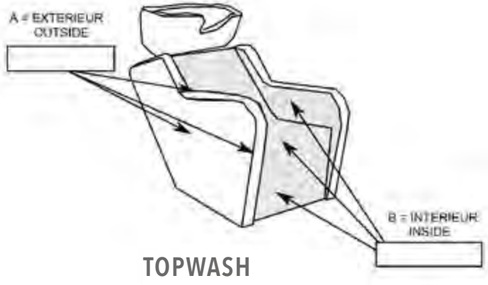

TOPWASH

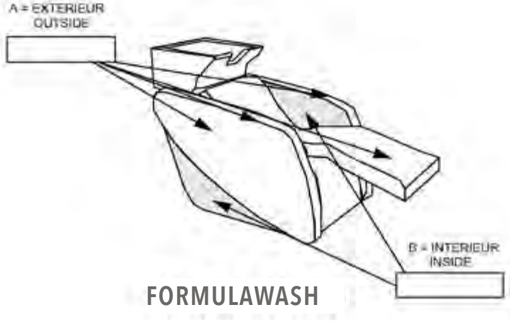

FORMULAWASH

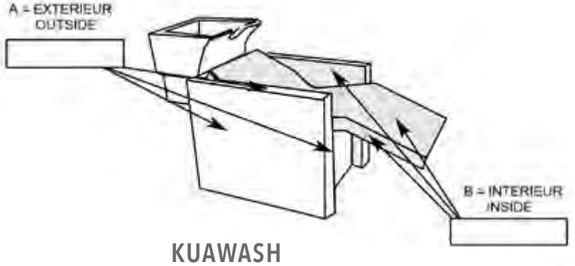

KUAWASH

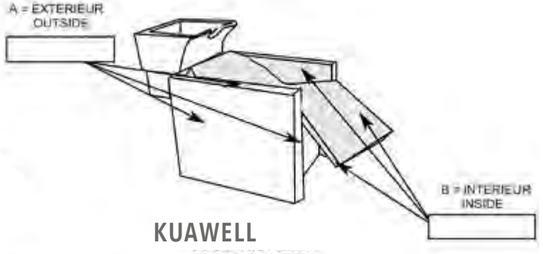

KUAWELL

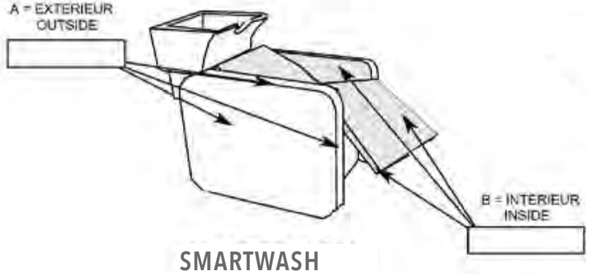

SMARTWASH

SOFA PLUS 2P

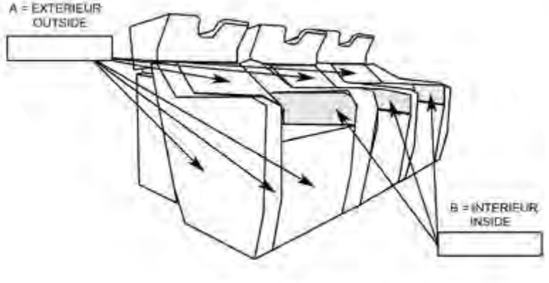

SOFA PLUS 3P

€ 50,00

Bicolore avec supplément, par place.
Bicolore con supplemento per posto.
Bicolor with supplement per seat.
Bicolor con cargo adicional por plaza.
Zweifarbig mit Preisaufschlag pro Platz.

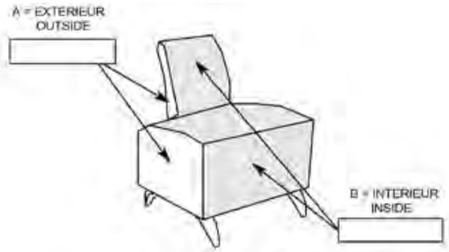

KRYPTON 1P

KRYPTON 2P

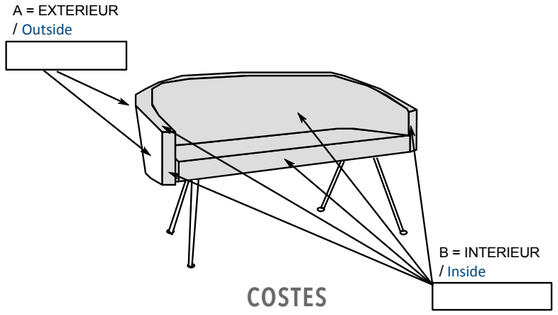

COSTES

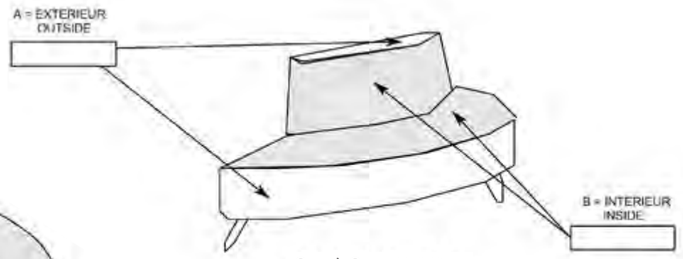

ISLE/ISLE MAX

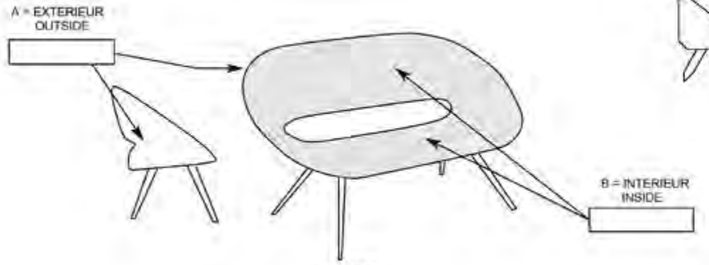

ELITE

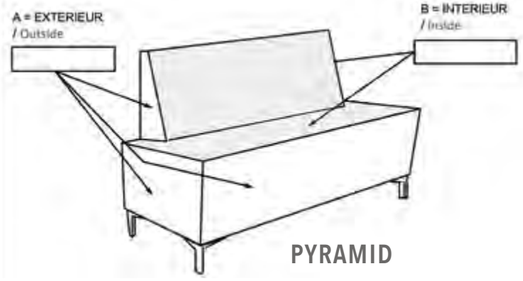

PYRAMID

IPURE / IPURE WOOD 6
IPURE LED / IPURE WOOD LED 8
MAGNUM 10
ORIGAMI 12
ORIGAMI 2P 14
DIAMANT 16
CROCODILE 18
MAYA 20
MAYA CUT 22
GRAPHIC 24
GRAPHIC CUT 26
SILVER / GOLD 28
SILVER CUT / GOLD CUT 30
ISTATION 32
ITABLE 34
ITABLE MURALE 2P 36
ITABLE CENTRALE 38
KRYSTALIK II 4P 40
KRYSTAL CENTRALE 42
KRYSTAL MURALE 44
TEXTURE 46
FRAME 1958 48
PERFORM ELITE 50
PERFORM ELITE PLUS 50
SUPPLEMENT PERFORM LED 52
PERFORM ALLUSION / PERFORM ALLUSION CUT 54
SPEKY / SPEKY DOUBLE 56
ALLUSION / ALLUSION DOUBLE 58
KRYS BAR 60
ROLLER II 62
MENSPACE / AVEC CUVETTE 66
MENSPACE SANS CUVETTE 68
ELDORADO 70
BOSS 72
BOSS LIGHT 74
HIPSTER 76
COACH METAL 78
CHARME 82
COSTE'S 84
SUITE 86
SUE 88
CUBE 90
DIAMANT 92
TORTUE 94
OPEN 96
AURIAN 98
ISOKA 100
BARBIZON 102
BABOU 2.0 104
MANIA 106
BOWY 108
COSY 110
TEACH 112
IRON BAR / IRON STOOL 114
LONGCHAMP / SOFT 116
BANZAI / EKO 118
PRIVÉ 124
PRIVATWASH 126
GOWASH 128
GOWASH 130
ERGOWASH® 132
CHROMOWASH 134
CHARME WASH 136
TOPWASH CHROME 138
TOPWASH WOOD 140
TOPWASH ECO 142
TOPWASH 144
FORMULAWASH 146
KUAWASH 148
KUAWELL 150
SMARTWASH 152
SOFA PLUS 154
ARMOR SUP / ARMOR LIFT 156
IDESK 160
DIAMANT NOIR 162
DIAMANT BLANC 164
CROCODILE DESK 166
MAYA DESK 168
MAYA DESK SMALL 170
GRAPHIC DESK 172
GRAPHIC DESK SMALL 174
GOLD DESK / SILVER DESK 176
GOLD SMALL / SILVER SMALL 178
IECO 180
ELITE 182
LUMY II 184
COSTE'S SOFA 188
ISLE MAX 190
ISLE 190
ELITE 192
PYRAMID 194
FLORE 196
KRYPTON 198
NELBY C 202
ROLLY NOIR / BLANC 204
NELBYDRO 208
NELBY BED 210
NELBY TAB 212
COMPILAB A 214
COMPILAB B 216
DIAMANT DISPLAY 220
GRAPHIC DISPLAY 222
GOLD DISPLAY 224
SILVER DISPLAY 224
IDISPLAY "R" 226
IDISPLAY "K" 228
BOX 230
KOL BOX 230
R'SPIRO 234
MODULAB 236
HANK 240
ARAT 242
NARCISS SUR PIED 246
NARCISS SUR BRAS 247
TETE CASQUE BUZZ 248
TETE CASQUE FOUR WIND 249

NELSON MOBILIER

CONDITIONS GENERALES DE VENTE

CONDIZIONI GENERALI DI VENDITA

STANDARD TERMS AND CONDITIONS OF SALE

CONDICIONES GENERALES DE VENTA

ALLGEMEINE VERKAUFSBEDINGUNGEN

I. DISPOSITIONS GENERALES

1.1. Les présentes conditions générales de vente (ci-après les « CGV ») s'appliquent à toute vente de mobilier destiné aux salons de coiffure (ci-après « les Produit(s) ») par la société NELSON MOBILIER (ci-après « **NELSON MOBILIER**») avec tout client agissant dans le cadre de son activité professionnelle (le(s) « Client(s) »).

1.2. Ces CGV priment sur toutes les clauses contraires figurant dans les Conditions Générales d'Achat du Client ou sur le bon de commande. En effet, les Conditions Générales d'Achat du Client ne peuvent en aucun cas prévaloir sur les présentes CGV, ces dernières constituant le socle de la relation commerciale entre **NELSON MOBILIER** et ses clients, conformément aux dispositions de l'article L.441-6 du Code du Commerce.

1.3. Ces CGV ainsi que les conditions tarifaires s'y rapportant sont systématiquement adressées au Client. En conséquence, la passation d'une commande implique l'acceptation entière et sans réserve du Client à ces CGV.

1.4. Le fait que **NELSON MOBILIER** ne se prévale pas, à un moment donné, de l'une quelconque des dispositions des présentes CGV ne peut être interprété comme valant renonciation à s'en prévaloir ultérieurement.

II. COMMANDES

2.1. Les commandes doivent être formalisées par écrit, au moyen d'un bon de commande dûment signé par le Client et adressé à **NELSON MOBILIER**. Les ventes ne sont parfaites qu'après acceptation expresse et écrite de la commande par **NELSON MOBILIER**.

2.2. Aucune annulation de commande par le Client ne sera possible après réception de la confirmation écrite de **NELSON MOBILIER.**

III. TARIFS

3.1. Les Produits sont fournis aux tarifs figurant sur la grille tarifaire en vigueur au jour de la passation de la commande et, le cas échéant, dans la proposition commerciale spécifique adressée au Client. Ces tarifs sont fermes et non révisables.

3.2. Les prix sont nets et hors taxes. Ils ne comprennent pas les emballages, le transport, les frais de douane éventuels et les assurances qui restent à la charge du Client. Le prix des emballages est indiqué dans la confirmation de la commande par **NELSON MOBILIER**. Pour les livraisons en France, le prix du transport est intégré sur facture, et calculé en fonction de la commande du Client

3.3. Une éco-contribution VALDELIA est facturée au tarif légal mentionné sur la facture.

IV. PAIEMENT ET PENALITES DE RETARD

4.1. Les factures, y compris les factures d'acompte, sont payables à CHASSIEU, au siège de la société **NELSON MOBILIER**, dans les 30 jours maximum à compter de la date d'émission de la facture.

4.2. En cas de retard de paiement des sommes dues par le Client, le Client perdra tout droit aux remises, rabais, ristournes qui lui auraient été consentis, et des pénalités de retard, calculées au taux de trois fois le taux d'intérêt légal, seront automatiquement et de plein droit acquises à **NELSON MOBILIER**, sans formalité aucune ni mise en demeure préalable, et sans préjudice de toute autre action que **NELSON MOBILIER** serait en droit d'intenter, à ce titre, à l'encontre du Client. En outre, le Client sera redevable d'une indemnité forfaitaire pour frais de recouvrement fixée à 40 euros, conformément à l'article D.441-5 du Code du commerce.

4.3. Il est expressément convenu que toutes les sommes dues à **NELSON MOBILIER**, en vertu de tout contrat avec le Client, en principal, intérêts, frais et accessoires, deviendront immédiatement exigibles du fait du non paiement, à son échéance, de l'une quelconque des sommes dues par le Client, ou de tout manquement de ce dernier aux présentes CGV; le cas échéant, **NELSON MOBILIER** pourra exiger le paiement de toutes les sommes qui lui sont dues, et ce 30 jours après une simple notification par lettre recommandée avec demande d'avis de réception, adressée au Client et mentionnant l'intention de faire application de la présente clause, sans qu'aucune autre formalité soit nécessaire pour constater la déchéance du terme. Les paiements ou régularisations postérieurs à cette notification ne feront pas obstacle à cette exigibilité anticipée.

4.4. **NELSON MOBILIER** se réserve en outre le droit de suspendre ou d'annuler la livraison des commandes à venir ou en cours de la part du Client, sans préjudice des dommages et intérêts qui pourraient lui être dus.

V. RESERVE DE PROPRIETE ET TRANSFERT DES RISQUES

5.1. **La propriété des Produits ne sera transférée au Client qu'à compter du paiement intégral du prix et de ses accessoires et intérêts de retard, NELSON MOBILIER se réservant le droit, jusqu'alors, de reprendre possession desdits Produits. Le cas échéant, tout acompte versé par le Client restera acquis à NELSON MOBILIER à titre d'indemnisation forfaitaire, sans préjudice de toutes autres actions que notre société serait en droit d'intenter de ce fait à l'encontre du Client. Le paiement intégral s'entend de l'encaissement effectif des traites et effets de commerces ou chèques.**
Le Client s'interdit de vendre ou de consentir un gage sur les Produits faisant l'objet de la réserve de propriété, à peine de résiliation de la commande.
Le Client autorise d'ores et déjà **NELSON MOBILIER** à pénétrer dans ses locaux, ateliers, magasins, bureaux ou autres pour procéder à la reprise du/ou des Produits vendus non payés à l'échéance convenue, et ce, dès le lendemain de ladite échéance. Tous frais y afférents seront à la charge du débiteur défaillant.

5.2. **En revanche, les risques sont transférés au Client dès l'expédition des Produits, c'est-à-dire la sortie des entrepôts de NELSON MOBILIER. En conséquence, le Client s'engage à contracter toute assurance utile pour se prémunir de tous risques que peuvent encourir ou causer les Produits durant le transport et lors de leur installation.**

VI. LIVRAISON

6.1. Pour les livraisons hors France, les Produits sont livrés Départ Usine (ou EXW).

6.2. Tous nos Produits voyagent toujours aux frais, risques et périls du destinataire : il appartient donc au Client, en cas d'avaries, perte ou retard de livraison d'exercer tout recours contre le transporteur, et conformément à l'article L133-3 du Code de commerce, d'effectuer toutes les réserves nécessaires auprès du transporteur par lettre recommandée avec accusé de réception dans les 72H (non compris les jours fériés) de la réception des Produits, dont copie sera adressée simultanément à **NELSON MOBILIER**. A défaut, lesdits Produits seront considérés comme acceptés par le Client.

6.3. Une livraison partielle ou /et un retard de livraison ne donnent au Client ni le droit d'annuler la commande, ni celui de refuser les Produits, ni encore celui de réclamer des dommages-intérêts. Les délais de livraison ne sont donnés qu'à titre informatif et indicatif et tout retard de livraison ne peut donner lieu à aucune pénalité ou indemnité, ni motiver l'annulation de la commande.

VII. GARANTIE / RESPONSABILITE

7.1. Notre garantie se limite à la garantie légale contre les vices cachés rendant les Produits impropres à l'utilisation, et ce, pendant deux ans à partir de la date d'achat. Cette garantie est limitée au remplacement des Produits affectés d'un vice. Il appartient au Client de démontrer l'existence de ce vice.
Toute garantie est exclue en cas de mauvaise utilisation, négligence ou défaut d'entretien de la part du Client, comme en cas d'usure normale du bien ou de force majeure.
Afin de faire valoir ses droits, le Client devra, sous peine de déchéance de toute action s'y rapportant, informer **NELSON MOBILIER**, par écrit, de l'existence des vices dans un délai maximum de 3 jours à compter de leur découverte.
NELSON MOBILIER remplacera ou fera réparer les Produits ou pièces sous garantie jugés défectueux. A l'expiration de cette période de 2 années, le remplacement et le prix de toute pièce détachée demeureront à la charge du Client.

7.2. En tout état de cause, aucune réclamation ne pourra être faite concernant :

- La porosité de certains composants (socles, accoudoirs), laquelle découle des moules utilisés pour leur fabrication,
- Les taches, salissures sur les revêtements, dès lors qu'aucun revêtement simili cuir n'est anti-tache. Ceux-ci doivent être uniquement nettoyés avec de l'eau tiède et du savon,
- Les nuances de couleurs des composants, dès lors qu'ils peuvent être modifiés suite à une exposition à la lumière, et que pour des matériaux agglomérés, des vernis, des bois, il est impossible de retrouver des nuances de couleurs identiques,
- Les formes et les couleurs etc. des mosaïques, qui sont des pièces d'art uniques faites à la main et qui relèvent de choix du maître artisan en verrerie,
- Les bruits relatifs au fonctionnement des systèmes de massage. La hauteur des fauteuils, donnée à titre purement indicatif, et varie en fonction de la base choisie. La hauteur des fauteuils est établie de façon à ce que le siège soit à 48 cm environ du sol (min 46, max 51) en fonction de la base choisie.
Le Client reconnaît avoir pris connaissance des recommandations d'utilisation des Produits suivantes :
- Ne pas utiliser de produits abrasifs pour le nettoyage des éléments en aluminium.
- N'utiliser que de l'eau tiède et du savon pour nettoyer les revêtements.
- Les fauteuils peuvent être garnis avec les revêtements du client. Le cas échéant, aucune réduction de prix ne sera octroyée et notre société ne pourra pas donner de garantie équivalente aux modèles standards. NELSON MOBILIER n'accepte pas de coloris du Client à reproduire sur nos bois ou autres matières,
- Ne pas soulever les fauteuils par les accoudoirs : ceci peut entraîner une entrée d'air dans la pompe. Le cas échéant, replacer la pompe dans sa position d'origine et actionner plusieurs fois la pédale afin d'expulser l'air.

7.3. **NELSON MOBILIER** n'est tenue de réparer que les dommages matériels directs causés au Client et qui résulteraient de fautes imputables à **NELSON MOBILIER** lors de l'exécution du contrat. En aucun cas, la responsabilité de **NELSON MOBILIER** ne saurait être engagée pour un montant supérieur au montant de la commande concernée.

VIII. FORCE MAJEURE

8.1. **NELSON MOBILIER** ne saurait être tenue responsable vis-à-vis du Client de la non exécution ou des retards dans l'exécution d'une obligation née des présentes CGV consécutivement à la survenance d'un cas de force majeure tel que reconnu par la jurisprudence française.

8.2. Le cas de force majeure suspend les obligations nées des présentes CGV pendant toute la durée de son existence.

IX. PROPRIETE INTELLECTUELLE / DROITS SUR LES VISUELS

9.1. **NELSON MOBILIER** est titulaire de l'ensemble des droits de propriété intellectuelle sur les Produits qu'elle commercialise. La vente des Produits ne confère aucune prérogative au Client sur les droits de propriété intellectuelle que détient **NELSON MOBILIER.**

9.2. En conséquence, le Client s'engage à n'utiliser les marques que dans le seul but de promouvoir et de revendre les Produits à l'exclusion de tout autre usage, et uniquement avec l'accord préalable écrit de **NELSON MOBILIER.**

9.3. Le Client s'engage à solliciter l'autorisation expresse de **NELSON MOBILIER** avant de diffuser des supports promotionnels concernant les Produits.

9.4. **NELSON MOBILIER** peut être amenée à transmettre au Client des visuels des Produits (plans, dessins, photographies etc.). Le Client s'engage à faire un usage particulièrement respectueux de ces visuels en accord avec l'image de marque de **NELSON MOBILIER**. En aucun cas, ce droit d'usage n'emporte pour le Client le droit de modifier ou d'adapter ces visuels, sans l'accord préalable écrit de **NELSON MOBILIER.**

X. LANGUE DU CONTRAT

Les présentes CGV sont rédigées en langue française. Dans le cas où elles seraient traduites en une ou plusieurs langues, seul le texte français ferait foi en cas de litige.

XI. DROIT APPLICABLE / JURIDICTION COMPETENTE

11.1. De convention expresse entre les Parties, les présentes Conditions Générales de Vente et les commandes qui en découlent sont régies par le droit français.

11.2. Tout litige né entre **NELSON MOBILIER** et ses Clients à l'occasion de la commande de Produits sera soumis exclusivement au Tribunal de Commerce de LYON.

I. DISPOSIZIONI GENERALI

1.1. Le presenti condizioni generali di vendita (di seguito "CGV") si applicano a tutte le vendite di mobili destinati a saloni di parrucchieri (di seguito "il Prodotto") da parte di NELSON MOBILIER (di seguito "**NELSON MOBILIER**") a beneficio di qualsiasi cliente che opera nell'ambito della propria attività professionale ("il Cliente").

1.2. Tali CGV prevalgono su eventuali clausole contrarie nelle Condizioni Generali di Acquisto del Cliente o nel buono d'ordine. In effetti, le Condizioni Generali di Acquisto del Cliente non possono in alcun caso prevalere sulle presenti CGV, in quanto queste ultime costituiscono la base del rapporto commerciale tra **NELSON MOBILIER** ed i suoi clienti, in conformità con le disposizioni di cui all'articolo L.441-6 del Codice del Commercio.

1.3. Le CGV e le condizioni tariffarie ad esse relative vengono inviate sistematicamente al Cliente. Di conseguenza, l'invio di un ordine implica l'accettazione completa ed incondizionata delle CGV da parte del Cliente.

1.4. Il fatto che **NELSON MOBILIER** non rivendichi, in un determinato momento, una qualsiasi disposizione delle presenti CGV non può essere interpretato come una rinuncia ad una successiva rivendicazione.

II. ORDINI

2.1. Gli ordini devono essere formalizzati per iscritto, con un buono d'ordine debitamente firmato dal Cliente ed inviato a **NELSON MOBILIER**. Le vendite saranno perfezionate solo dopo l'accettazione espressa e scritta dell'ordine da parte di **NELSON MOBILIER**.

2.2. Dopo la conferma scritta dell'ordine da parte di **NELSON MOBILIER** il Cliente non potrà in alcun modo annullare l'ordine.

III. PREZZI

3.1. I Prodotti sono forniti ai prezzi indicati sul tariffario in vigore alla data di inserimento dell'ordine e, se del caso, nella proposta commerciale specifica inviata al Cliente. Questi prezzi sono fissi e non soggetti a revisione.

3.2. I prezzi si intendono al netto delle imposte. Essi non includono l'imballaggio, il trasporto, gli eventuali oneri doganali e l'assicurazione che restano a carico del Cliente. Il prezzo dell'imballaggio è indicato nella conferma dell'ordine di **NELSON MOBILIER**. Per le consegne in Francia, il costo del trasporto è compreso nella fattura e calcolato in funzione dell'ordine del Cliente.

3.3. Viene addebitato secondo il corrispettivo stabilito per legge menzionato in fattura un eco-contributo VALDELIA.

IV. PAGAMENTO E PENALITÀ DI MORA

4.1. Le fatture, compreso quelle di acconto, possono essere pagate a CHASSIEU, presso la sede di **NELSON MOBILIER**, entro 30 giorni al massimo a partire dalla data di emissione della fattura.

4.2. In caso di ritardo nel pagamento delle somme dovute da parte del Cliente, quest'ultimo perderà ogni diritto a riduzioni, sconti, abbuoni che gli sarebbe stato concesso. Verranno quindi applicate penalità di mora calcolate a tre volte il tasso di interesse legale da parte di **NELSON MOBILIER**, senza preavviso o formalità, e senza pregiudizio di qualsiasi altra azione che **NELSON MOBILIER** avrebbe diritto ad intentare nei confronti del Cliente. Inoltre, il Cliente dovrà versare un'indennità forfettaria per le spese di recupero pari a 40 euro, ai sensi dell'articolo D.441-5 del Codice del Commercio.

4.3. È espressamente convenuto che tutte le somme dovute a **NELSON MOBILIER**, in virtù di qualsiasi contratto con il Cliente, per il debito principale, gli interessi, le spese e gli accessori, diventeranno immediatamente esigibili a causa di un mancato pagamento alla scadenza prevista di una qualunque somma dovuta dal Cliente, o qualsiasi violazione di quest'ultimo delle presenti CGV; se del caso, **NELSON MOBILIER** potrà esigere il pagamento di tutte le somme dovute, 30 giorni dopo una semplice comunicazione a mezzo lettera raccomandata con ricevuta di ritorno indirizzata al Cliente, in cui si menziona l'intenzione di applicare la presente clausola, senza che sia necessaria un'altra formalità per constatare la scadenza del termine. I pagamenti o le regolarizzazioni successive alla suddetta comunicazione non costituiranno un ostacolo all'esigibilità anticipata.

4.4. **NELSON MOBILIER** si riserva inoltre il diritto di sospendere o annullare la consegna degli ordini futuri o in corso del Cliente, fatti salvi danni e interessi che potrebbero essere dovuti.

V. RISERVA DI PROPRIETÀ E TRASFERIMENTO DEI RISCHI

5.1. **La proprietà dei Prodotti verrà trasferita al Cliente solo a partire dal pagamento integrale del prezzo e dei suoi accessori e interessi di mora; per questo NELSON MOBILIER si riserva, fino a quel momento, di rientrare in possesso di tali Prodotti. Se del caso, l'acconto versato dal Cliente sarà trattenuto da NELSON MOBILIER a titolo di indennità forfettaria, fatte salve le altre azioni che la nostra società avrebbe diritto ad avviare in tale contesto nei confronti del Cliente. Il pagamento integrale si intende con l'incasso effettivo delle quote e degli effetti commerciali o assegni.**

Il Cliente si impegna a non vendere o consentire pegni sui Prodotti soggetti a riserva di proprietà, pena il recesso dell'ordine. Il Cliente autorizza sin da ora **NELSON MOBILIER** ad entrare nei locali, laboratori, negozi, uffici o altro per procedere al ritiro dei Prodotti venduti e non pagati alla data di scadenza, a partire dal giorno successivo a tale scadenza. Tutti i relativi costi saranno a carico del debitore inadempiente.

5.2.**Per contro, i rischi verranno trasferiti al Cliente al momento della spedizione dei Prodotti, vale a dire all'uscita dai depositi di NELSON MOBILIER. Di conseguenza, il Cliente si impegna a stipulare i contratti assicurativi necessari per premunirsi contro i rischi che possono correre o causare i Prodotti durante il trasporto e la relativa installazione.**

VI. CONSEGNA

6.1. Per le consegne al di fuori della Francia, i Prodotti vengono consegnati Franco Fabbrica (o EXW).

6.2. I nostri Prodotti viaggiano sempre a spese, rischio e pericolo del destinatario: è quindi responsabilità del Cliente, in caso di avarie, perdite o ritardi nella consegna, presentare ricorso nei confronti del vettore, e, in conformità con l'articolo L133-3 del Codice del Commercio, dichiarare tutte le riserve necessarie presso il vettore mediante lettera raccomandata con avviso di ricevimento entro le 72 ore (escluso festivi) dalla ricezione dei Prodotti, la cui copia sarà inviata simultaneamente a **NELSON MOBILIER**. In caso contrario, i suddetti Prodotti saranno considerati accettati dal Cliente.

6.3. Una consegna parziale e/o un ritardo nella consegna non conferiranno al Cliente il diritto di annullare l'ordine, né di rifiutare i Prodotti o chiedere un risarcimento. I tempi di consegna sono forniti a titolo informativo ed indicativo e ed eventuali ritardi nella consegna non danno luogo ad alcuna penalità o indennità, né costituiscono motivo per annullare l'ordine.

VII. GARANZIA/RESPONSABILITÀ

7.1. La nostra garanzia è limitata alla garanzia legale contro i difetti nascosti che rendono inutilizzabili i Prodotti, per due anni dalla data di acquisto. Questa garanzia è limitata alla sostituzione dei Prodotti viziati da un difetto. Spetta al Cliente dimostrare l'esistenza di tale difetto.

La garanzia è esclusa in caso di uso improprio, negligenza, o mancanza di manutenzione da parte del Cliente, come in caso di normale usura del bene o di forza maggiore.

Per far valere i propri diritti, il Cliente dovrà, a pena di decadenza di ogni relativa azione, informare, per iscritto, **NELSON MOBILIER** dell'esistenza di difetti entro un massimo di 3 giorni dalla scoperta.

NELSON MOBILIER andrà a sostituire o riparare i Prodotti o le parti in garanzia considerati difettosi. Al termine di questo periodo di 2 anni, la sostituzione e il prezzo di qualsiasi pezzo di ricambio rimarranno a carico del Cliente.

7.2. In ogni caso, non potrà essere presentato alcun reclamo riguardante:

- La porosità di alcuni componenti (basi, braccioli) che deriva dagli stampi impiegati per la fabbricazione,
- Le macchie, le incrostazioni sui rivestimenti, dal momento che nessun rivestimento in similpelle è antimacchia. Queste devono essere pulite solo con acqua tiepida e sapone,
- Le tonalità dei colori dei componenti, in quanto potrebbero essere modificate a causa dell'esposizione alla luce, e per i materiali agglomerati, le vernici, il legno, è impossibile ritrovare sfumature di colori identiche,
- Le forme, i colori, ecc. dei mosaici, che sono pezzi d'arte unici fatti a mano e che rientrano nella scelta dell'artigiano vetraio,
- I rumori relativi al funzionamento dei sistemi di massaggio,

L'altezza delle poltrone, fornita unicamente a titolo indicativo, varia a seconda della base selezionata. L'altezza delle poltrone è impostata in modo che la seduta sia a circa 48 cm da terra (min 46, max 51) a seconda della base selezionata.

Il Cliente conferma di aver preso visione delle raccomandazioni d'uso dei seguenti Prodotti:

- Non utilizzare abrasivi per la pulizia degli elementi in alluminio,
- Utilizzare solo acqua tiepida e sapone per pulire i rivestimenti,
- Le poltrone possono essere rifinite con i rivestimenti del cliente. Se del caso, non sarà concessa alcuna riduzione sul prezzo e la nostra società non fornirà garanzie equivalenti ai modelli standard. NELSON MOBILIER non accetta i colori del Cliente da riprodurre sul nostro legno o altri materiali,

Non sollevare le poltrone dai braccioli: questo può causare l'ingresso di aria nella pompa. Se del caso, sostituire la pompa nella sua posizione originale e azionare il pedale diverse volte per espellere l'aria.

7.3. **NELSON MOBILIER** è obbligata a risarcire i danni materiali diretti causati al Cliente e risultanti da difetti imputabili a **NELSON MOBILIER** durante l'esecuzione del contratto. In nessun caso potrà essere vincolata la responsabilità di **NELSON MOBILIER** per importi superiori all'importo dell'ordine interessato.

VIII. FORZA MAGGIORE

8.1. **NELSON MOBILIER** non potrà essere ritenuta responsabile nei confronti del Cliente per la mancata esecuzione o ritardi nell'esecuzione di un obbligo derivante dalle presenti CGV in seguito al verificarsi di un evento di forza maggiore riconosciuto dalla giurisprudenza francese.

8.2. L'evento di forza maggiore sospende gli obblighi derivanti dalle presenti CGV per tutta la durata della sua esistenza.

IX. PROPRIETÀ INTELLETTUALE/DIRITTI SULLE IMMAGINI

9.1. **NELSON MOBILIER** detiene tutti i diritti di proprietà intellettuale sui Prodotti che commercializza. La vendita dei Prodotti non conferisce alcun privilegio al Cliente sui diritti di proprietà intellettuale detenuti da **NELSON MOBILIER.**

9.2. Di conseguenza, il Cliente si impegna ad utilizzare i marchi con l'unico scopo di promuovere e rivendere i Prodotti ad esclusione di qualsiasi altro utilizzo, e soltanto con il previo consenso scritto di **NELSON MOBILIER.**

9.3. Il Cliente si impegna a cercare il consenso esplicito di **NELSON MOBILIER** prima di distribuire materiale promozionale per i Prodotti.

9.4. **NELSON MOBILIER** può ricevere la richiesta di trasmettere al Cliente le immagini dei Prodotti (piante, disegni, fotografie, ecc). Il Cliente si impegna a fare un utilizzo particolarmente rispettoso di questi elementi visivi con l'immagine del marchio di **NELSON MOBILIER**. In ogni caso, questo diritto di utilizzo non comporta per il Cliente il diritto di modificare o adattare queste immagini, senza il previo consenso scritto di **NELSON MOBILIER.**

X. LINGUA DEL CONTRATTO

Le presenti CGV sono redatte in lingua francese. Nel caso in cui si siano tradotte in una o più lingue, prevarrà il testo francese in caso di controversia.

XI. NORMATIVA APPLICABILE/GIURISDIZIONE COMPETENTE

11.1. In accordo esplicito tra le Parti, le presenti Condizioni Generali di Vendita e gli ordini che ne derivano sono disciplinati dalla normativa francese.

11.2. Qualsiasi controversia che dovesse insorgere tra **NELSON MOBILIER** ed i suoi Clienti in relazione all'ordine di Prodotti saranno sottoposte esclusivamente al Tribunale del Commercio di Lione.

I. GENERAL PROVISIONS

1.1. The present standard terms and conditions of sale (hereafter referred to as "STCS") apply to all sales of **NELSON MOBILIER** destined to hairdresser saloons (hereafter referred to as "the Product(s)") to any client acting within its professional activity (hereafter referred to as "the Client(s)").

1.2. These STCS prevail over any contrary clause included in the Standard Terms and Conditions of Purchase of the Clients or on the purchase order. Indeed, the Standard Terms and Conditions of Purchase can never prevail on the present STCS, since these STCS constitute the base of the commercial relationship between **NELSON MOBILIER** and its clients, pursuant to the provisions of article L.441-6 of the French Commercial Code.

1.3. These STCS and the applicable pricing conditions are systematically sent to the Client. Consequently, the performance of an order implies a full and unreserved acceptance by the Client of these STSC.

1.4. The fact that **NELSON MOBILIER** may not, at a specific moment in time, refer to or invoke any given term of the present STSC may in no way be interpreted as a renunciation to invoke the said term subsequently.

II. ORDERS

2.1. The orders must be formalized in writing, by a purchase order dully signed by the Client and sent to **NELSON MOBILIER**. The sales will become perfect only after a written and express acceptance of the order has been sent by **NELSON MOBILIER**.

2.2. No cancellation of the order by the Client will be possible after reception of the said written acceptance from **NELSON MOBILIER.**

III. PRICES

3.1. The Products are sold at the prices listed on the pricing conditions applicable on the day of the issuance of the order and, as the case may be, in the specific commercial proposal sent to the Client. These prices are fixed and non negotiable.

3.2. The prices are net and tax excluded. They do not include packaging, transportation, possible customs fees and insurances which remain at the expense of the Client. The price of the packaging is indicated in the order confirmation sent by **NELSON MOBILIER**. For deliveries to France, the price of transportation is included on the invoice and calculated on the basis of the purchase performed by the Client.

3.3. An eco-contribution VALDELIA is invoiced at the legal amount as indicated on the invoice.

IV. PAYMENT AND LATE PAYMENT PENALTIES

4.1. The invoices, including the advance payment invoices, are to be paid at CHASSIEU, at the registered office of **NELSON MOBILIER**, within a maximum period of thirty days starting from the date of issuance of the said invoice.

4.2. In the event of a late payment of any sums owed by the Client, the Client will lose any right to discounts, rebates or reductions it may have been entitled to and late payment penalties, calculated on the basis of three times the legal interest rate, shall be automatically owed to NELSON MOBILIER, without any prior formality or letter of notice, and without prejudice of any other action that NELSON IMMOBILIER may be entitled to initiate against the Client on this basis. In addition, the Client shall owe a fixed penalty of 40 euros corresponding to the recovery fees, pursuant to article D.441-5 of the French Commercial code.

4.3. It is expressly agreed that all sums owed to **NELSON MOBILIER,** pursuant to any contract concluded with the Client, in principal, interests, costs and accessories, shall become immediately due further to the non-payment, after expiration of the term of payment, of any of the sums owed by the Client or of any breach of the Client to the present STSC. When appropriate, **NELSON MOBILIER** may request the payment of any sums owed to it 30 days after having sent a letter of notice with acknowledgement of receipt indicating its intention to apply the present clause, without that any other formality shall be necessary to acknowledge the forfeiture of the term. The payments or regularisations made subsequently to the said notification shall not prevent this anticipated date of payment.

4.4. In addition **NELSON MOBILIER** reserves the right to suspend or cancel the delivery of ongoing orders and/or orders to come performed by the Client, without prejudice of the damages it may be owed.

V. RESERVATION OF OWNERSHIP AND TRANSFER OF RISKS

5.1. **The ownership of Products will only be transferred to the Client from the moment of the full payment of the price, of its accessories and of late payment interests. Until then, NELSON MOBILIER reserves the right to recover possession of the said Products. When appropriate, any advance payment will be retained by NELSON MOBILIER as a fixed compensation, without prejudice of any other actions that NELSON MOBILIER may be entitled to initiate against the Client. Full payment is understood as the effective collection of bank drafts, commercial papers or checks.**
The Client undertakes not to sell or provide a security or guarantee on the Products subject to a reservation of ownership, under penalty of a termination of the order.
The Client authorises **NELSON MOBILIER** to penetrate its premises, workshops, stores, offices and other to proceed to the recovery of any sold Product(s) that remains, even in part, unpaid at the expiration of the payment term, starting from the day following the said term. Any costs resulting from such recovery shall be at the expense of the debtor.

5.2. However, the risks are transferred to the Client from the moment of the expedition of the Products, i.e. as soon as it/they exit the **NELSON MOBILER** warehouses. Consequently, the Client undertakes to subscribe any necessary insurance **to prevent any risks the Products may be subject to or may cause during their transportation and installation.**

VI. DELIVERY

6.1. For deliveries outside of France, the Products will be delivered Ex Works (or EXW).

6.2. All our Products always travel at the expense and risks of their recipient: it is therefore incumbent on the Client, in the event of damage, loss or delivery delay, to initiate any action against the carrier, and pursuant to article L133-3 of the French Commercial Code, to adress any necessary reservation to the carrier by registered letter with acknowledgement of receipt within 72 hours (holidays excluded) from the reception of the Products, copy of which shall simultaneously sent to **NELSON MOBILIER**. Failure to do so will result in the Products being deemed as accepted by the Client.

6.3. A part delivery and/or a delay in the delivery do not entitle the Client to cancel the order, nor to refuse the Products, nor to claim compensation or damages.
The delivery delays are given exclusively for information and indication purposes and no delivery delay may result in any penalty or compensation, nor justify the cancelation of the order.

VII. GARANTY / LIABILITY

7.1. Our guaranty is limited to the legal guaranty against hidden defects rendering the Product unfit for the use for which it is intended which applies for a period of two years from its date of purchase. This guaranty is limited to the replacement of the Products suffering from a defect. It is incumbent on the Client to prove the existence of such defect.
Any guaranty is excluded in the case of improper use, negligence or lack of maintenance from the Client, as in the case of normal wear of the Products or *force majeure*.
In order to assert its rights, the Client undertakes, under penalty of forfaiting any right to act on this basis, to inform **NELSON MOBILIER**, in writing, of the existence of the defect(s), within a maximum delay of 3 days after its (their) discovery.
NELSON MOBILIER will replace or have repaired the Products or parts under guaranty deemed defective. At the expiry of the two year guaranty period, the replacement and the price of any spare part will be at the expense of the Client.

7.2. In any event, no claim may be performed regarding:
The porosity of certain components (base frames, armrests), which results from the moulds used for their fabrication,
The stains on the coatings, since no imitation leather coating is anti-stain. They must exclusively be cleaned with lukewarm water and soap,
The nuances of colours of the components, given they may be modified further to exposition to light, and that for agglomerate materials, varnishes and woods, it is impossible to recover identical colour nuances,
The forms and the colours etc. of the mosaics, which are unique handcrafted pieces of art and result from the choice of the glass-work master craftsman,
The noises resulting from the functioning of the massage systems,
The height of the armchairs, given exclusively for information purposes, and which varies depending on the base frame chosen. The height of armchairs is establishe d with the purpose that the seat lay approximately 48 cm above the ground (min 46, max 51) depending on the base frame chosen.
The Client acknowledges it has been informed of the following Products use recommendations:
Not to use abrasive Products for the cleaning of elements made of aluminium,
To use only lukewarm water and soap to clean the coatings,
The armchairs may be coated with the coatings of the Client. In this instance, no price reduction may be granted and **NELSON MOBILIER** will be unable to provide guaranties equivalent to the standard models. **NELSON MOBILIER** does not accept any colour or shade from to Client to be applied on its woods or other materials,
Not to raise the armchairs by the armrests: this may cause an entry of air in the pump. In that case, replace the pump in its initial position and activate the pedal several times in order to eject the air.

7.3. **NELSON MOBILIER** shall exclusively compensate direct material damages caused to the Client and which would result directly from breaches that may be attributed to **NELSON MOBILIER** during the performance of the contract. In no event, the liability of **NELSON MOBILIER can be pursued** for an amount exceeding the amount of the order in question.

VIII. FORCE MAJEURE

8.1. **NELSON MOBILIER** cannot be held liable towards the Client for the non performance or the delay in the performance of any obligation arising from the present STCS following the occurrence of a "*cas de force majeure"* such as defined by the French courts.

8.2. The occurrence of a "*cas de force majeure*" suspends the obligations arising from the present STCS for the entire period of its existence.

IX. INTELLECTUAL PROPERTY / RIGHTS ON THE VISUALS

9.1. **NELSON MOBILIER** is the sole owner of the intellectual property rights on the Products it commercializes. The sale of the Products does not award to the Client any prerogative on the intellectual property rights held by **NELSON MOBILIER.**

9.2. Consequently, the Client undertakes only to use the brands with the aim to promote and resell the Products excluding any other use, and exclusively after prior written agreement has been given by **NELSON MOBILIER.**

9.3. The Client undertakes to request the express authorization from **NELSON MOBILIER** before it diffuses promotional materials regarding the Products.

9.4. **NELSON MOBILIER** may be lead to communicate to the Client some visuals of the Products (plans, drawings, photographs etc.). The Client undertakes to make a particularly respectful use of these visuals in agreement with the image of the **NELSON MOBILIER** brand.

X. LANGUAGE OF THE CONTRAT

The present STCS are a translated from the French language. Consequently, in the event of any contradiction between the French and the present English version of the STCS, the terms of the French version will prevail.

XI. GOVERNING LAW / COMPETENT JURISDICTION

11.1. It expressly agreed by the Parties that the present Standard Terms and Conditions of Sale and its related purchase orders are governed by French law.

11.2. Any dispute between **NELSON MOBILIER** and its Clients arising from the order of Products shall be settled under the exclusive jurisdiction of the Commercial Court of Lyon.

I. DISPOSICIONES GENERALES

1.1. Las presentes condiciones generales de venta (en adelante, las «CGV») se aplican a todas las ventas de mobiliario para peluquerías (en adelante, «los Producto(s)») por parte de la empresa NELSON MOBILIER (en adelante, «**NELSON MOBILIER**») con cualquier cliente que actúe en el marco de su actividad profesional (lo(s) «Cliente(s)»).

1.2. Estas CGV prevalecen sobre cualquier cláusula contraria en las Condiciones Generales de Compra del Cliente o en la nota de pedido. De hecho, las Condiciones Generales de Compra del Cliente en ningún caso tendrán prevalencia sobre estas CGV, estas últimas constituyen la base de la relación comercial entre **NELSON MOBILIER** y sus clientes, de conformidad con lo dispuesto en el artículo L.441-6 del Código de Comercio.

1.3. Estas CGV así como las condiciones tarifarias vinculadas con las mismas se envían sistemáticamente al Cliente. En consecuencia, la realización de un pedido implica la aceptación plena y sin reservas por parte del Cliente de estas CGV.

1.4. El hecho de que **NELSON MOBILIER** no haga valer, en un momento dado, cualquiera de las disposiciones de estas CGV no podrá interpretarse como una renuncia a poder hacerla valer posteriormente.

II. PEDIDOS

2.1. Los pedidos deben ser formalizados por escrito, por medio de una nota de pedido debidamente firmada por el Cliente y enviada a **NELSON MOBILIER**. Las ventas no serán perfectas hasta después de la aceptación expresa y por escrito del pedido por parte de **NELSON MOBILIER**.

2.2. No será posible la cancelación del pedido por parte del Cliente después de haber recibido la confirmación por escrito de **NELSON MOBILIER.**

III. TARIFAS

3.1. Los Productos se suministran por las tarifas que figuran en la lista de tarifas en vigor en la fecha de la realización del pedido y, en su caso, en la propuesta comercial específica enviada al Cliente. Estas tarifas son firmes y no revisables.

3.2. Los precios son netos y no incluyen el IVA. No incluyen el embalaje, el transporte, los posibles costes de aduana y los seguros, que corren a cargo del Cliente. El precio del embalaje se indica en la confirmación del pedido por parte de **NELSON MOBILIER**. Para entregas en Francia, el precio del transporte se integra en la factura y se calcula en función del pedido del Cliente

3.3. Se facturará una ecotasa de VALDELIA por la tarifa legal indicada en la factura.

IV. PAGO Y PENALIZACIONES POR DEMORA

4.1. Las facturas, incluidas las facturas de anticipo, son pagaderas a CHASSIEU, en la sede de la empresa **NELSON MOBILIER**, en el plazo máximo de 30 días a partir de la fecha de emisión de la factura.

4.2. En caso de demora en el pago de las cantidades debidas por el Cliente, el Cliente perderá cualquier derecho a los descuentos, rebajas o deducciones que le hubieran sido concedidos, y se aplicará una penalización por demora, calculada a tres veces el tipo de interés legal, que será debida automáticamente y de pleno derecho a **NELSON MOBILIER**, sin que se precise formalidad alguna ni requerimiento previo de pago, y sin perjuicio de cualquier otra acción que **NELSON MOBILIER** tendría derecho a entablar, por tal motivo, en contra del Cliente. Además, el Cliente tendrá que pagar una indemnización a tanto alzado por gastos de cobro establecida en 40 euros, de conformidad con el artículo D.441-5 del Código de Comercio.

4.3. Se acuerda expresamente que todas las cantidades debidas a **NELSON MOBILIER**, en virtud de cualquier contrato con el Cliente, en capital, intereses, gastos y accesorios, serán exigibles inmediatamente a causa de la falta de pago, a su vencimiento, de cualquiera de las cantidades debidas por el Cliente, o de cualquier incumplimiento por parte de este de las presentes CGV; llegado el caso, **NELSON MOBILIER** podrá requerir el pago de todas las cantidades debidas 30 días después de una simple notificación por correo certificado con acuse de recibo dirigida al Cliente y en la que se mencione la intención de aplicar esta cláusula, sin que sea necesaria ninguna otra formalidad para constatar la pérdida del derecho a redimir la deuda. Los pagos o regularizaciones posteriores a esta notificación no impedirán la exigibilidad anticipada de todas las cantidades debidas.

4.4. **NELSON MOBILIER** se reserva además el derecho de suspender o cancelar el envío de los pedidos futuros o en curso por parte del Cliente, sin perjuicio de las compensaciones e intereses que pudieran ser debidos.

V. RESERVA DE PROPIEDAD Y TRANSFERENCIA DE RIESGOS

5.1. **La propiedad de los Productos no será transferida al Cliente hasta que se haya producido el pago íntegro del precio y de sus accesorios e intereses de demora, reservándose NELSON MOBILIER hasta entonces el derecho de recobrar la posesión de dichos Productos. En su caso, cualquier anticipo pagado por el Cliente quedará en poder de NELSON MOBILIER como compensación a tanto alzado, sin perjuicio de cualquier otra acción que nuestra empresa tendría derecho a entablar por este hecho en contra del Cliente. El pago íntegro se entiende a partir del cobro efectivo de las letras de cambio y efectos comerciales o cheques.**

El Cliente se compromete a no vender o constituir una garantía sobre los Productos sujetos a la reserva de propiedad, bajo pena de rescisión del pedido.

El Cliente autoriza a partir de ahora y en adelante a **NELSON MOBILIER** a entrar en sus locales, talleres, comercios, oficinas u otros para proceder a la recuperación del o de los Productos vendidos y no pagados en la fecha de vencimiento acordada, y esto desde el día siguiente al de dicho vencimiento. Todos los gastos correspondientes correrán por cuenta del deudor moroso.

5.2. **En cambio, los riesgos se transfieren al Cliente desde el momento del envío de los Productos, es decir, desde su salida de los almacenes de NELSON MOBILIER. Por lo tanto, el Cliente se compromete a contratar cualquier seguro útil para protegerse contra cualquier riesgo al que puedan estar expuestos o causar los Productos durante el transporte y durante su instalación.**

VI. ENTREGA

6.1. Para los envíos fuera de Francia, los Productos se entregan en fábrica (o EXW).

6.2. Todos nuestros Productos viajan siempre con los gastos, riesgos y peligros por cuenta del destinatario: es por tanto responsabilidad del Cliente, en caso de daños, pérdida o retraso en la entrega, ejercer cualquier recurso contra el transportista y, de conformidad con el artículo L133-3 del Código de Comercio, efectuar todas las reservas necesarias al transportista por correo certificado con acuse de recibo dentro de las 72 horas (excepto días festivos) a partir de la recepción de los Productos, de las cuales se enviará simultáneamente una copia a **NELSON MOBILIER**. De lo contrario, dichos Productos se considerarán aceptados por el Cliente.

6.3. Una entrega parcial y/o un retraso en la entrega no darán al Cliente el derecho ni a cancelar el pedido, ni a rechazar los Productos, ni incluso a reclamar daños y perjuicios.

Los plazos de entrega son solo a título informativo e indicativo, y cualquier retraso en la entrega no podrá dar lugar a ninguna sanción o indemnización, ni motivar la cancelación del pedido.

VII. GARANTÍA / RESPONSABILIDAD

7.1. Nuestra garantía se limita a la garantía legal contra los vicios o defectos ocultos que hacen que los Productos no sean aptos para su uso, y esto por dos años a partir de la fecha de compra. Esta garantía se limita a la sustitución de los Productos afectados por un defecto. Es responsabilidad del Cliente demostrar la existencia del defecto.

La garantía está excluida en caso de mala utilización, negligencia o falta de mantenimiento por parte del Cliente, como en el caso del uso y desgaste normal de dicho bien o de fuerza mayor.

Para hacer valer sus derechos, el Cliente deberá, bajo pena de pérdida del derecho a ejercer de cualquier acción relacionada, informar por escrito a **NELSON MOBILIER** de la existencia de defectos en un plazo máximo de 3 días a partir de su descubrimiento.

NELSON MOBILIER sustituirá o reparará los Productos o piezas en garantía considerados defectuosos. A la expiración de este período de 2 años, la sustitución y el precio de cualquier pieza de repuesto serán a cargo del Cliente.

7.2. En cualquier caso, no se podrá realizar ninguna reclamación relacionada con:

- La porosidad de algunos componentes (bases, reposabrazos), la cual resulta de los moldes utilizados en su fabricación,
- Las manchas, suciedad en los revestimientos, en cuanto ningún revestimiento de piel sintética es resistente a las manchas. Estas deben limpiarse únicamente con agua tibia y jabón,
- Los matices de colores de los componentes, ya que pueden verse modificados debido a la exposición a la luz, y para los materiales de aglomerado, barnices, madera, es imposible encontrar matices de colores idénticos,
- Las formas y los colores, etc. de los mosaicos, que son piezas de arte únicas hechas a mano y que competen al ámbito del maestro artesano vidriero,
- Los ruidos relativos al funcionamiento de los sistemas de masaje,

La altura de las sillas, de carácter exclusivamente indicativo, y que varía en función de la base seleccionada. La altura de las sillas se establece de modo que el asiento esté a 48 cm del suelo (mínimo 46, máximo 51) en función de la base seleccionada.

El Cliente reconoce tener conocimiento de las siguientes recomendaciones de uso de los Productos:

- No utilizar productos abrasivos para la limpieza de los elementos de aluminio,
- Utilizar solamente agua tibia y jabón para limpiar los revestimientos,
- Las sillas pueden ir tapizadas con los revestimientos del cliente. En este caso, no se concederá ninguna rebaja en el precio y nuestra empresa no podrá ofrecer una garantía equivalente a la de los modelos estándar. NELSON MOBILIER no acepta colores del Cliente para reproducir en nuestras maderas u otros materiales,

No levantar las sillas por los reposabrazos: esto puede provocar que entre aire en la bomba. Dado el caso, volver a colocar la bomba en su posición original y accionar el pedal varias veces para expulsar el aire.

7.3. **NELSON MOBILIER** solo está obligado a reparar los daños materiales directos causados al Cliente y que sean el resultado de faltas imputables a **NELSON MOBILIER** en la ejecución del contrato. En ningún caso se podrá hacer responsable a **NELSON MOBILIER** por un importe superior al importe del pedido en cuestión.

VIII. FUERZA MAYOR

8.1. **NELSON MOBILIER** no podrá ser considerado responsable con respecto al Cliente de la no ejecución o de los retrasos en la ejecución de una obligación surgida de estas CGV como consecuencia de la aparición un caso de fuerza mayor reconocido por la jurisprudencia francesa.

8.2. El caso de fuerza mayor suspende las obligaciones surgidas de estas CGV durante toda su existencia.

IX. PROPIEDAD INTELECTUAL / DERECHOS DE IMAGEN

9.1. **NELSON MOBILIER** es el titular de todos los derechos de propiedad intelectual sobre los Productos que comercializa. La venta de los Productos no confiere ninguna prerrogativa al Cliente sobre los derechos de propiedad intelectual que ostenta **NELSON MOBILIER.**

9.2. En consecuencia, el Cliente se compromete a utilizar las marcas con el único propósito de promover y revender los Productos, con exclusión de cualquier otro uso, y solo con el consentimiento previo por escrito de **NELSON MOBILIER.**

9.3. El Cliente se compromete a solicitar la autorización expresa de **NELSON MOBILIER** antes de distribuir material promocional en relación con los Productos.

9.4. **NELSON MOBILIER** puede verse forzado a transmitir al Cliente imágenes de los Productos (planos, diseños, fotografías, etc.). El Cliente se compromete a hacer un uso especialmente respetuoso de estas imágenes, en consonancia con la imagen de marca de **NELSON MOBILIER**. En ningún caso este derecho de uso lleva aparejado para el Cliente el derecho a modificar o adaptar estas imágenes sin el consentimiento previo por escrito de **NELSON MOBILIER.**

X. IDIOMA DEL CONTRATO

Las presentes CGV están redactadas en francés. En caso de que se traduzcan a uno o varios idiomas, solamente el texto francés prevalecerá en caso de litigio.

XI. DERECHO APLICABLE / JURISDICCIÓN

11.1. Por acuerdo expreso entre las Partes, las presentes Condiciones Generales de Venta y los pedidos que se realicen bajo las mismas se rigen por la legislación francesa.

11.2. Cualquier litigio que surja entre **NELSON MOBILIER** y sus Clientes con motivo del pedido de Productos será sometido exclusivamente al Tribunal de Comercio de LYON.

I. ALLGEMEINE BESTIMMUNGEN

1.1. Diese Allgemeinen Verkaufsbedingungen (im Folgenden „AGB") gelten für alle Verkäufe von Möbeln für Friseursalons (im Folgenden „das/die Produkt (e)") durch das Unternehmen NELSON MOBILIER (im Folgenden „ **NELSON MOBILIER**") mit jedem im Rahmen seiner beruflichen Tätigkeit handelnden Kunden („der/die Kunde(n" genannt).

1.2. Diese AGB haben Vorrang vor allen anderslautenden Klauseln in den Allgemeinen Einkaufsbedingungen des Kunden oder auf dem Bestellformular. Die Allgemeinen Einkaufsbedingungen des Kunden können in der Tat in keinem Fall Vorrang haben vor diesen AGB, da letztere die Basis der Geschäftsbeziehung zwischen **NELSON MOBILIER** und seine Kunden in Übereinstimmung mit den Bestimmungen des Artikels L.441-6 des HGB bilden.

1.3. Diese AGB sowie die sich darauf beziehenden Preisbedingungen werden automatisch an den Kunden gesendet. Folglich impliziert die Erteilung einer Bestellung die volle und vorbehaltlose Annahme dieser AGB seitens des Kunden.

1.4. Die Tatsache, dass **NELSON MOBILIER** zu einem bestimmten Zeitpunkt hinsichtlich irgendeiner Bestimmung dieser AGB sein Vorrecht nicht geltend macht, darf nicht als Verzicht auf eine zukünftige Geltendmachung dieser ausgelegt werden.

II. BESTELLUNGEN

2.1. Bestellungen müssen schriftlich auf einem vom Kunden ordnungsgemäß unterzeichneten Bestellschein ausgeführt und an **NELSON MOBILIER** gesandt werden. Die Verkäufe werden erst nach ausdrücklicher und schriftlicher Annahme der Bestellung durch **NELSON MOBILIER** ausgeführt.

2.2. Eine Stornierung der Bestellung durch den Kunden nach Eingang der schriftlichen Bestätigung von **NELSON MOBILIER** ist nicht mehr möglich.

III. PREISE

3.1. Die Produkte werden zu den Preisen der zum Zeitpunkt der Bestellung gültigen Preisliste geliefert und, gegebenenfalls, gemäß dem an den Kunden gesandten spezifischen kommerziellen Angebot. Diese Preise sind fest und nicht veränderbar.

3.2. Die Preise verstehen sich netto und ohne Steuern. Sie beinhalten keine Verpackung, Transport, etwaige Zollgebühren und Versicherungen, die zu Lasten des Kunden gehen. Der Preis der Verpackung ist in der Bestätigung der Bestellung von **NELSON MOBILIER** angegeben. Bei Lieferungen in Frankreich ist der Preis für den Transport auf der Rechnung integriert und je nach Kundenbestellung kalkuliert.

3.3. Ein Öko-Beitrag VALDELIA wird in der gesetzlichen Höhe berechnet und auf der Rechnung angegeben.

IV. BEZAHLUNG UND VERZUGSSTRAFEN

4.1. Rechnungen, einschließlich der Anzahlungsrechnungen, sind in CHASSIEU am Sitz der Gesellschaft **NELSON MOBILIER** innerhalb von maximal 30 Tagen ab Ausstelldatum der Rechnung zahlbar.

4.2. Im Falle einer verspäteten Zahlung der fälligen Beträge durch den Kunden, verliert der Kunde ein Recht auf Preisnachlässe, Rabatte, Skonti, die ihm gewährt wurden, und es werden Verzugsstrafen, zum Dreifachen des gesetzlichen Zinssatzes berechnet, von **NELSON MOBILIER** automatisch und rechtmäßig ohne vorherige Ankündigung oder Formalität und ungeachtet jeglicher sonstigen Maßnahmen erhoben, die **NELSON MOBILIER** berechtigt wäre, hierzu gegenüber dem Kunden zu ergreifen. Darüber hinaus hat der Kunde eine pauschale Entschädigung für Beitreibungskosten in Höhe von 40 Euro gemäß Artikel D.441-5 des HGB zu entrichten.

4.3. Es wird ausdrücklich vereinbart, dass alle Gelder, die **NELSON MOBILIER** aufgrund jedes Vertrages mit dem Kunden geschuldet werden wie Nennbetrag, Zinsen, Kosten und Zubehör, sofort infolge der Nichtbezahlung von irgendeinem der vom Kunden geschuldeten Beträge bei Fälligkeit zahlbar werden, oder bei jeglichem Verstoß durch diesen gegen die AGB; gegebenenfalls kann **NELSON MOBILIER** die Zahlung aller ihm geschuldeten Beträge verlangen, und dies 30 Tage nach einfacher Benachrichtigung per Einschreiben mit Rückschein an den Kunden unter Hinweis auf die Absicht, diese Klausel anzuwenden, ohne dass keine weiteren Formalitäten zur Bestätigung des Verzugsfalls erforderlich sind. Zahlungen oder Begleichungen nach dieser Mitteilung werden diese vorgezogene Fälligkeit nicht beschränken.

4.4 **NELSON MOBILIER** behält sich ferner das Recht vor, die Auslieferung der laufenden oder zukünftigen Bestellung des Kunden auszusetzen oder zu annullieren ungeachtet des Schadenersatzes, der ihm geschuldet werden könnte.

V. EIGENTUMSVORBEHALT UND GEFAHRENÜBERGANG

5.1. **Das Eigentum an den Produkten geht an den Kunden nur nach Zahlung des Gesamtpreises und der Nebenkosten und Zinsen über, wobei NELSON MOBILIER sich das Recht vorbehält, bis dahin die betreffenden Produkte wieder in Besitz nehmen. Gegebenenfalls wird jede durch den Kunden getätigte Anzahlung von NELSON MOBILIER als pauschale Entschädigung betrachtet, unbeschadet aller anderen Maßnahmen, die unser Unternehmen berechtigt wäre, aufgrund dessen gegenüber dem Kunden geltend zu machen. Unter vollständiger Zahlung ist der tatsächliche Zahlungseingang der Wechsel, Handelspapiere, oder Schecks zu verstehen.**
Dem Kunden ist ein Verkauf oder die Verpfändung der dem Eigentumsvorbehalt unterliegenden Erzeugnisse unter Androhung der Annullierung der Bestellung untersagt.
Der Kunde genehmigt bereits jetzt **NELSON MOBILIER** den Zutritt zu den Räumlichkeiten, Werkstätten, Läden, Büros oder Sonstigem, um das/ oder die verkauften, zum vereinbarten Fälligkeitsdatum nicht bezahlte(n) Produkt(e) zurückzunehmen, und dies ab dem auf die Fälligkeit folgenden Tag. Alle damit verbundenen Kosten sind von dem säumigen Schuldner zu tragen.

5.2. **Im Gegenzug gehen die Risiken auf den Kunden ab Versand der Produkte über, d.h. ab Ausgang Lagerhallen von NELSON MOBILIER. Infolgedessen verpflichtet sich der Kunde eine entsprechende Versicherung abzuschließen, um sich gegen alle Risiken zu schützen, denen die Produkte während des Transports ausgesetzt sind oder die bei ihrer Installierung auftreten können.**

VI. LIEFERUNG

6.1. Bei Lieferungen außerhalb Frankreichs werden die Produkte ab Werk (oder EXW) geliefert.

6.2. Unsere Produkte werden immer auf Kosten und Gefahr des Empfängers befördert: Es obliegt daher dem Kunden, im Falle einer Beschädigung, Verlust oder Lieferverzug alle Regressansprüche gegenüber dem Transporteur und in Übereinstimmung mit Artikel L133-3 des HGB geltend zu machen, alle notwendigen Angaben dem Transporteur per Einschreiben mit Rückschein innerhalb von 72 Stunden (außer an Feiertagen) ab Erhalt der Produkte zu übermitteln, von dem eine Kopie gleichzeitig **NELSON MOBILIER** zu übermitteln ist. Andernfalls werden solche Produkte als vom Kunden akzeptiert angesehen.

6.3. Eine Teillieferung und / oder verspätete Lieferung berechtigt den Kunden nicht, die Bestellung zu stornieren, noch die Produkte zu verweigern oder sogar Schadenersatz zu verlangen.
Die Lieferzeiten sind nur zur Information und zur Orientierung angegeben und jede Verzögerung bei der Lieferung kann nicht zu einer Vertragsstrafe oder Entschädigung berechtigen oder die Stornierung der Bestellung begründen.

VII. GARANTIE / HAFTUNG

7.1. Unsere Garantie ist auf die gesetzliche Garantie gegen versteckte Mängel beschränkt, die die Produkte für den Gebrauch ungeeignet machen, und das für zwei Jahre ab Kaufdatum. Diese Garantie ist auf Ersatz der mit einem Mangel behafteten Produkte beschränkt. Es obliegt dem Kunden, das Vorliegen des Mangels zu beweisen.
Jede Gewährleistung ist bei unsachgemäßer Behandlung, Vernachlässigung oder mangelnder Pflege durch den Kunden sowie im Fall von normalem Verschleiß oder höhere Gewalt ausgeschlossen.
Zur Geltendmachung seiner Rechte muss der Kunde bei Gefahr der Verwirkung seiner Rechtsansprüche **NELSON MOBILIER** schriftlich über das Vorhandensein von Mängeln binnen einer Frist von maximal 3 Tagen nach ihrer Entdeckung informieren.
NELSON MOBILIER ersetzt oder lässt die als defekt beurteilten Produkte oder Teile, die unter Garantie stehen, reparieren. Nach Ablauf dieses Zeitraums von 2 Jahren, gehen der Ersatz und der Preis aller Ersatzteile zu Lasten des Kunden.

7.2. In jeden Fall kann eine Reklamation nicht erhoben werden für:

- Die Porosität bestimmter Komponenten (Sockelgestelle, Armlehnen), die von den für die Herstellung verwendeten Formen herrührt,
- Flecken, Schmutz auf den Bezügen, da kein Bezug aus Lederimitat schmutzabweisend ist. Diese sollten nur mit warmem Wasser und Seife gereinigt werden,
- Die Farbtöne der Komponenten, da sie durch die Einwirkung von Licht verändert werden können, und für Verbundmaterialien, Lacke, Holz, für die es unmöglich ist, identische Farbnuancen wieder zu finden,
- Die Formen und Farben usw. der Mosaiken, die kunsthandwerkliche Unikate sind und deren Auswahl der Kunstglasermeister trifft,
- Lärmgeräusch beim Betrieb der Massagesysteme,
  Die Höhe der Sitze, die nur zur Information angegeben ist und die je nach gewählter Basis variiert. Die Höhe der Sitze ist so eingestellt, dass die Höhe des Sitzes 48 cm vom Boden (min. 46, max. 51) beträgt in Abhängigkeit von der gewählten Basis.
  Der Kunde erkennt an, die Empfehlungen für den Gebrauch der folgenden Produkte zur Kenntnis genommen zu haben:
- Keine Schleifmittel für die Reinigung der Aluminiumelemente zu verwenden.
- Nur warmes Wasser und Seife für die Reinigung der Bezüge zu verwenden.
- Die Sessel können mit Kundenbezügen überzogen werden. In derartigem Fall wird kein Preisnachlass gewährt und unser Unternehmen wird keine Garantie wie für gleichwertige Standard-Modelle bieten. NELSON MOBI akzeptiert keine Reproduktion von Kundenfarben auf unser Holz oder andere Materialien,
  Die Stühle nicht an den Armlehnen hochheben: Dies kann zu einem Lufteintritt in die Pumpe führen. Gegebenenfalls ist die Pumpe in ihre ursprüngliche Position zu bringen und das Pedal mehrmals zu betätigen, um die Luft entweichen zu lassen.

7.3. **NELSON MOBILIER** ist verpflichtet, nur die direkt beim Kunden verursachten Materialschäden zu reparieren und die aus Fehlern resultieren, die unstrittig **auf NELSON MOBILIER** bei der Durchführung des Vertrages zurückzuführen sind. In keinem Fall wird die Haftung von **NELSON MOBILIER** eine Höhe betragen, die über dem Betrag der betroffenen Bestellung liegt.

VIII. HÖHERE GEWALT

8.1. **NELSON MOBILIER** kann gegenüber dem Kunden nicht haftbar gemacht werden für die Nichtausführung oder Verzögerungen bei der Erfüllung einer Verpflichtung aus diesen Allgemeinen Verkaufsbedingungen im Anschluss an das Auftreten eines Falls höherer Gewalt, der als solcher durch die Französischen Gerichte anerkannt wurde.

8.2. Die höhere Gewalt unterbricht die Verpflichtungen aus diesen AGB für die gesamte Dauer ihres Bestehens.

IX. GEISTIGES EIGENTUM / RECHTE AN BILDMATERIAL

9.1. **NELSON MOBILIER** hält alle Rechte an geistigem Eigentum auf Produkte, die es verkauft. Der Verkauf der Produkte verleiht dem Kunden keine Befugnis an den geistigen Eigentumsrechten, die von **NELSON MOBILIER** gehalten werden.

9.2. Demzufolge verpflichtet sich der Kunde, die Marken nur zu dem alleinigen Zweck zu verwenden, die Produkte zu bewerben und weiterzuverkaufen unter Ausschluss jeder anderen Nutzung und nur bei vorheriger schriftlicher Zustimmung von **NELSON MOBILIER.**

9.3. Der Kunde verpflichtet sich, die ausdrückliche Zustimmung von **NELSON MOBILIER** vor der Verbreitung von Werbematerialien für die Produkte einzuholen.

9.4 **Für NELSON MOBILIER** kann es erforderlich sein, dem Kunden Bildmaterial für Produkten (Pläne, Zeichnungen, Fotografien usw.) zu übergeben. Der Kunde verpflichtet sich zu besonders respektvollem Umgang mit diesem Bildmaterial im Einklang mit dem Markenimage von **NELSON MOBILIER**. Auf keinen Fall räumt dieses Nutzungsrecht dem Kunden das Recht ein, dieses Bildmaterial ohne die vorherige schriftliche Zustimmung von **NELSON MOBILIER** zu ändern oder anzupassen.

X. VERTRAGSSPRACHE

Diese AGB sind in französischer Sprache verfasst. Für den Fall ihrer Übersetzung in eine oder mehrere Sprachen ist im Streitfall nur der französische Text maßgebend.

XI. GELTENDES RECHT / GERICHTSSTAND

11.1. Gemäß ausdrücklicher Vereinbarung zwischen den Parteien unterliegen diese Allgemeinen Geschäftsbedingungen und die daraus hervorgehenden Bestellungen französischem Recht.

11.2. Alle Streitigkeiten zwischen **NELSON MOBILIER** und seinen Kunden bezüglich der Bestellung von Produkten werden ausschließlich beim Handelsgericht Lyon eingereicht.

ART DIRECTION_DANIELE GILARDI
GRAPHICS & PAGINATION_FRANCESCA COPPA
TECHNICAL DRAWINGS_FABIO BONFÀ
PHOTO_GABRIELE DONATI
PRINT_VERONA STAMPA

www.nelson-mobilier.com